CLATRONIC®

Milchaufschäumer MS 3654

Melkschuimer • Moussoir à lait • Montador de leche
Montalatte • Milk frother • Spieniacz do mleka
Tejhabosító • Вспениватель молока • ماكينة إعداد رغوة الحليب

Bedienungsanleitung / Garantie

Gebruiksaanwijzing • Mode d'emploi • Instrucciones de servicio
Istruzioni per l'uso • Instruction Manual • Instrukcja obsługi / Gwarancja
Használati utasítás • Руководство по эксплуатации • دليل التعليمات

CE

DEUTSCH

Inhalt

Übersicht der Bedienelemente ..... Seite 3
Bedienungsanleitung ..... Seite 4
Technische Daten ..... Seite 8
Garantie ..... Seite 8
Entsorgung ..... Seite 9

ENGLISH

Contents

Overview of the Components ..... Page 3
Instruction Manual ..... Page 30
Technical Data ..... Page 34
Disposal ..... Page 34

NEDERLANDS

Inhoudsopgave

Overzicht van de bedieningselementen ..... Pagina 3
Gebruiksaanwijzing ..... Pagina 10
Technische gegevens ..... Pagina 14
Verwijdering ..... Pagina 14

JĘZYK POLSKI

Spis treści

Przegląd elementów obłsugi ..... Strona 3
Instrukcja obsługi ..... Strona 35
Dane techniczne ..... Strona 39
Ogólne warunki gwarancji ..... Strona 39
Usuwanie ..... Strona 40

FRANÇAIS

Contenu

Liste des différents éléments de commande ..... Page 3
Mode d'emploi ..... Page 15
Données techniques ..... Page 19
Élimination ..... Page 19

MAGYARUL

Tartalom

A kezelőelemek áttekintése ..... Oldal 3
Használati utasítás ..... Oldal 41
Műszaki adatok ..... Oldal 45
Hulladékkezelés ..... Oldal 45

ESPAÑOL

Índice

Indicación de los elementos de manejo ..... Página 3
Instrucciones de servicio ..... Página 20
Datos técnicos ..... Página 24
Eliminación ..... Página 24

РУССКИЙ

Содержание

Обзор деталей прибора ..... Стр. 3
Руководство по эксплуатации ..... Стр. 46
Технические данные ..... Стр. 50

ITALIANO

Indice

Elementi di comando ..... Pagina 3
Istruzioni per l'uso ..... Pagina 25
Dati tecnici ..... Pagina 29
Smaltimento ..... Pagina 29

العربية

المحتويات

نظرة عامة على المكونات ..... صفحة 3
دليل التعليمات ..... صفحة 54
البيانات الفنية ..... صفحة 51

Übersicht der Bedienelemente

Overzicht van de bedieningselementen • Liste des différents éléments de commande
Indicación de los elementos de manejo • Elementi di comando • Overview of the Components
Przegląd elementów obłsugi • A kezelőelemek áttekintése • Обзор деталей прибора • نظرة عامة على المكونات

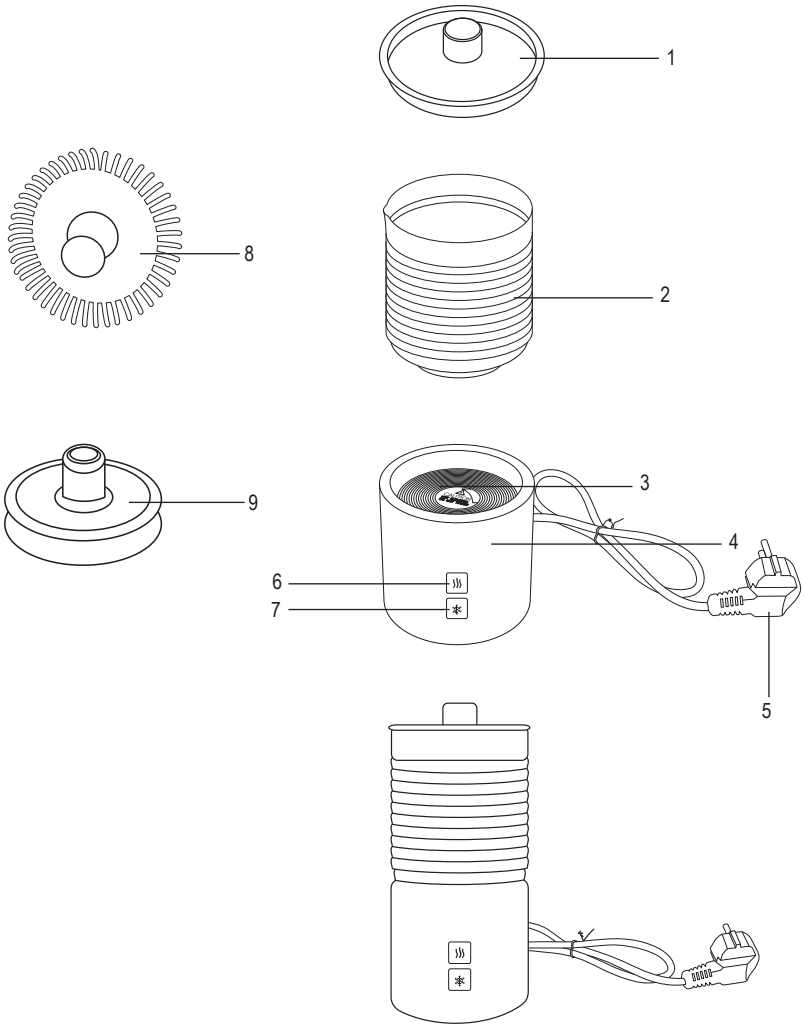

Bedienungsanleitung

Vielen Dank, dass Sie sich für unser Produkt entschieden haben. Wir wünschen Ihnen viel Freude mit dem Gerät.

Symbole in dieser Bedienungsanleitung

Wichtige Hinweise für Ihre Sicherheit sind besonders gekennzeichnet. Beachten Sie diese Hinweise unbedingt, um Unfälle und Schäden am Gerät zu vermeiden:

⚠ **WARNUNG:**
Warnt vor Gefahren für Ihre Gesundheit und zeigt mögliche Verletzungsrisiken auf.

⚠ **ACHTUNG:**
Weist auf mögliche Gefährdungen für das Gerät oder andere Gegenstände hin.

ℹ **HINWEIS:** Hebt Tipps und Informationen für Sie hervor.

Allgemeine Hinweise

Lesen Sie vor Inbetriebnahme dieses Gerätes die Bedienungsanleitung sehr sorgfältig durch und bewahren Sie diese inkl. Garantieschein, Kassenbon und nach Möglichkeit den Karton mit Innenverpackung gut auf. Falls Sie das Gerät an Dritte weitergeben, geben Sie auch die Bedienungsanleitung mit.

- Benutzen Sie das Gerät ausschließlich für den privaten und den dafür vorgesehenen Zweck. Dieses Gerät ist nicht für den gewerblichen Gebrauch bestimmt.
- Benutzen Sie das Gerät nicht im Freien. Halten Sie es vor Hitze, direkter Sonneneinstrahlung, Feuchtigkeit (auf keinen Fall in Flüssigkeiten tauchen) und scharfen Kanten fern. Benutzen Sie das Gerät nicht mit feuchten Händen. Bei feucht oder nass gewordenem Gerät sofort den Netzstecker ziehen.
- Schalten Sie das Gerät aus und ziehen Sie immer den Stecker aus der Steckdose (ziehen Sie am Stecker, nicht am Kabel), wenn Sie das Gerät nicht benutzen, Rührer einsetzen, zur Reinigung oder bei Störung.
- Betreiben Sie das Gerät **nicht** unbeaufsichtigt. Sollten Sie den Raum verlassen, schalten Sie das Gerät immer aus. Ziehen Sie den Stecker aus der Steckdose.
- Das Gerät und das Netzkabel müssen regelmäßig auf Zeichen von Beschädigungen untersucht werden. Wird eine Beschädigung festgestellt, darf das Gerät nicht mehr benutzt werden.
- Verwenden Sie nur Original-Zubehör.
- Zur Sicherheit Ihrer Kinder lassen Sie keine Verpackungsteile (Plastikbeutel, Karton, Styropor, etc.) erreichbar liegen.

⚠ **WARNUNG:**
Lassen Sie kleine Kinder nicht mit Folie spielen. Es besteht **Erstickungsgefahr!**

Spezielle Sicherheitshinweise für dieses Gerät

⚠ **WARNUNG:** Verletzungsgefahr!

- Vor dem Auswechseln von Rührern, die sich im Betrieb drehen, muss das Gerät ausgeschaltet und vom Netz getrennt werden!
- Berühren Sie keine sich bewegenden Teile.
- Stellen Sie vor dem Einschalten sicher, dass der Rührer ordnungsgemäß eingesetzt wurde.
- Das Gerät ist bei nicht vorhandener Aufsicht und vor dem Zusammenbau, dem Auseinandernehmen oder Reinigen stets vom Netz zu trennen.

⚠ **WARNUNG:** Verletzungsgefahr!

- Reparieren Sie das Gerät nicht selbst, sondern suchen Sie einen autorisierten Fachmann auf. Um Gefährdungen zu vermeiden, ein defektes Netzkabel nur vom Hersteller, unserem Kundendienst oder einer ähnlich qualifizierten Person durch ein gleichwertiges Kabel ersetzen lassen.
- Das Gerät und seine Anschlussleitung sind von Kindern fernzuhalten.

⚠ **WARNUNG:** Verbrennungsgefahr!

- Berühren Sie während des Gebrauchs keine heißen Oberflächen des Gerätes. Verwenden Sie die Tasten oder die Griffe.

⚠ **ACHTUNG:**

- Dieses Gerät ist nicht dazu bestimmt, bei der Reinigung in Wasser eingetaucht zu werden. Beachten Sie die Anweisungen, die wir Ihnen im Kapitel „Reinigung“ dazu geben.

- Verarbeiten Sie mit dem Gerät nur Lebensmittel.
- Der Missbrauch zu anderen Zwecken kann Verletzungen zur Folge haben.
- Dieses Gerät kann von Personen mit reduzierten physischen, sensorischen oder mentalen Fähigkeiten oder Mangel an Erfahrung und/oder Wissen benutzt werden, wenn Sie beaufsichtigt oder bezüglich des sicheren Gebrauchs des Gerätes unterwiesen wurden und die daraus resultierenden Gefahren verstanden haben.
- Dieses Gerät darf nicht von **Kindern** im Alter zwischen 0 und 8 Jahren benutzt werden.
- Dieses Gerät kann von **Kindern** ab 8 Jahren und darüber benutzt werden, wenn sie ständig beaufsichtigt werden.

- Das Gerät und seine Anschlussleitung sind von **Kindern** jünger als 8 Jahre fernzuhalten.
- Die Reinigung und die **Wartung durch den Benutzer** darf nicht von Kindern durchgeführt werden.
- **Kinder** dürfen nicht mit dem Gerät spielen.
- Kochgeräte sollten in einer stabilen Lage mit den Handgriffen (sofern vorhanden) aufgestellt werden, um das Verschütten der heißen Flüssigkeit zu vermeiden.
- Betreiben Sie das Gerät nicht an einer externen Zeitschaltuhr oder einem separaten Fernwirksystem.
- Dieses Gerät ist dazu bestimmt, im Haushalt und ähnlichen Anwendungen verwendet zu werden wie beispielsweise
  - in Personalküchen von Läden, Büros und anderen gewerblichen Bereichen.

Es ist **nicht** bestimmt für die Anwendungen
- von Gästen in Hotels, Motels und anderen Wohneinrichtungen;
- in landwirtschaftlichen Anwesen;
- in Frühstückspensionen.

Übersicht der Bedienelemente

1 Deckel
2 Schaumbehälter
3 Heizplatte mit Sicherheitsschalter
4 Motor-/Heizeinheit
5 Netzkabel
6 Aufwärmtaste mit roter LED
7 Kalttaste mit blauer LED
8 Rührer zum Aufschäumen von Milch
9 Rührer für Heißgetränke ohne Aufschäumen

Vorbereitung

- Entnehmen Sie dem Karton das Gerät und alle darin enthaltenen Zubehörteile.
- Um eventuelle Verunreinigungen aus der Produktion zu entfernen, reinigen Sie sämtliches Zubehör vor der ersten Benutzung wie unter „Reinigung“ beschrieben.
- Stellen Sie das Gerät auf einer stabilen, ebenen und trockenen Fläche auf.

Elektrischer Anschluss

- Prüfen Sie, ob die Netzspannung, die Sie benutzen wollen, mit der des Gerätes übereinstimmt. Die Angaben hierzu finden Sie auf dem Typenschild.
- Die nicht benötigte Länge der Anschlussleitung kann am Boden der Motor-/Heizeinheit aufgewickelt werden. Schließen Sie den Netzstecker an eine Schutzkontaktsteckdose an (Bei nicht aufgesetztem Schaumbehälter (2) blinken die LEDs in beiden Tasten (6 und 7)).

Bedienung

1. **Öffnen des Deckels (1):** Ziehen Sie den Deckel (1) nach oben vom Schaumbehälter (2) ab.
2. **Einsetzen eines Rührers:** Am Boden des Behälters (2) sehen Sie die Achse für den Rührer (8 oder 9). Stecken Sie den Rührer (8 oder 9) auf die Achse und kontrollieren Sie, ob er sich frei drehen kann.
3. **Füllen des Schaumbehälters (2):** Füllen Sie die gewünschte Menge Milch oder ein Heißgetränk in den

Schaumbehälter (2). Beachten Sie dabei die entsprechenden **MIN-** und **MAX-**Markierungen im Schaumbehälter (2) (untere **MAX-**Markierung zum Aufschäumen von Milch, obere **MAX-**Markierung für Getränke ohne Aufschäumen).

4. **Funktionswahl:**

Funktion	Taste	Rührer
Kalte Milch aufschäumen	❄	Rührer (8) zum Aufschäumen
Heiße Milch aufschäumen	♨	Rührer (8) zum Aufschäumen
Milch oder Kakao erwärmen (ohne Aufschäumen)	♨	Rührer (9) für Heißgetränke ohne Aufschäumen

5. Die gewählte Taste leuchtet kontinuierlich, während der Rührer (8 oder 9) das Getränk verrührt oder aufschäumt. Nach ca. 2 Minuten schaltet sich das Gerät automatisch ab und die jeweilige Taste blinkt ca. 8 Mal auf.

HINWEIS:
Wenn der Schaumbehälter (2) von der Motor-/Heizeinheit (4) abgehoben wurde, blinken die LEDs in beiden Tasten (6 und 7).

Betrieb beenden und den Schaumbehälter (2) entleeren

- Schalten Sie die leuchtende Taste aus und ziehen Sie anschließend den Netzstecker (6).
- Warten Sie den Stillstand des Rührers (8 oder 9) ab.
- Nehmen Sie den Schaumbehälter (2) von der Motor-/Heizeinheit (4) ab und geben Sie den Inhalt in einen Becher oder in den Kaffee.
- Reinigen Sie die verwendeten Teile wie unter „Reinigung“ beschrieben.

Rezeptvorschläge

Heiße Getränke:

Cappuccino

- Verwenden Sie den Rührer zum Aufschäumen (8) von Milch für einen Cappuccino und bereiten Sie warmen Milchschaum wie unter „Bedienung“ beschrieben zu.
- Füllen Sie Ihre Cappuccino-Tasse zuerst mit Espresso und fügen Sie dann Milchschaum hinzu. Wir empfehlen ein Mengenverhältnis von 1/3 Espresso zu 2/3 Milchschaum.

Latte Macchiato

- Verwenden Sie den Rührer zum Aufschäumen (8) von Milch für einen Latte Macchiato und bereiten Sie warmen Milchschaum wie unter „Bedienung“ beschrieben zu.
- Füllen Sie Ihr Latte-Macchiato-Glas mit der warmen Milch und dem Milchschaum. Danach fügen Sie den Espresso hinzu. Wir empfehlen ein Mengenverhältnis von 2/3 Milch und 1/3 Milchschaum und 1 Tasse Espresso.

Caffè Latte

- Verwenden Sie den Rührer zum Aufschäumen (8) von Milch und bereiten Sie eine kleine Menge warmen Milchschaum wie unter „Bedienung“ beschrieben zu.
- Bedecken Sie einen doppelten Espresso in einer großen Tasse heißer Milch mit wenig Milchschaum.

Kalte Getränke:

Cappuccino Freddo

- Verwenden Sie den Rührer zum Aufschäumen (8) von Milch für einen Cappuccino Freddo und bereiten Sie kalten Milchschaum wie unter „Bedienung“ beschrieben zu.
- Füllen Sie Ihre Cappuccino-Tasse zuerst mit Espresso und fügen Sie dann Milchschaum sowie gut gekühlte Milch hinzu. Wir empfehlen ein Mengenverhältnis von 1/3 Espresso, 1/3 Milchschaum und 1/3 Milch.

Reinigung

⚠ WARNUNG:

- Ziehen Sie vor der Reinigung immer den Netzstecker (6).
- Die Motor-/Heizeinheit (4) auf keinen Fall zum Reinigen in Wasser tauchen. Das könnte zu einem elektrischen Schlag oder Brand führen.

⚠ ACHTUNG:

- Benutzen Sie keine Drahtbürste oder andere scheuernde Gegenstände.
- Benutzen Sie keine scharfen oder scheuernden Reinigungsmittel.
- Nicht im Geschirrspüler reinigen.

Motor-/Heizeinheit (4)

- Zur äußeren Reinigung der Motor-/Heizeinheit (4) benutzen Sie nur ein feuchtes Spültuch mit ein wenig Handspülmittel.

Rührer (8 oder 9) und Schaumbehälter (2)

- Die Rührer (8 oder 9) und den Schaumbehälter (2) können Sie in einem Spülbad reinigen.
- Lassen Sie die Komponenten gut trocknen, bevor Sie sie wieder zusammenbauen.

Störungsbehebung

Problem	Ursache	Abhilfe
Das Gerät lässt sich nicht einschalten oder unterbricht den Betrieb.	Das Gerät hat keine Stromversorgung.	- Überprüfen Sie die Steckdose mit einem anderen Gerät. - Setzen Sie den Netzstecker (6) richtig ein. - Kontrollieren Sie die Haussicherung.
	Der Schaumbehälter (2) wurde nicht richtig auf die Motor-/ Heizeinheit (4) gesetzt.	Setzen Sie den Schaumbehälter (2) ordnungsgemäß auf die Motor-/Heizeinheit (4), sodass der Sicherheitsschalter gedrückt wird.
	Das Gerät ist zu heiß. Der Überhitzungsschutz ist aktiviert.	Lassen Sie das Gerät abkühlen.
	Das Gerät ist defekt.	Wenden Sie sich an unseren Service oder an einen Fachmann.
Die Milch schäumt wenig oder gar nicht.	Die Milch ist zu heiß.	Milch mit Kühlschranktemperatur verwenden.
	Der Rührer zum Aufschäumen (8) wurde nicht eingesetzt.	Den Rührer zum Aufschäumen (8) einsetzen und die Milch erneut zubereiten.
	Die Füllmenge ist unterschritten.	Befüllen Sie den Behälter bis zur MIN-Markierung.
Milch tritt am Deckel aus.	Die Füllmenge zu groß.	Die Füllmenge reduzieren.
Die LEDs blinken beim Einschalten des Geräts.	Das Gerät wurde ohne korrekt aufgesetzten Schaumbehälter (2) eingeschaltet.	Setzen Sie den Schaumbehälter (2) auf die Motor-/ Heizeinheit (4) und schalten Sie das Gerät erneut ein.

Aufbewahrung

- Reinigen Sie das Gerät wie beschrieben und lassen Sie es vollständig trocknen.
- Das Netzkabel (5) können Sie an der Rückseite des Gerätes aufwickeln.
- Wir empfehlen, das Gerät in der Original-Verpackung aufzubewahren, wenn Sie es über einen längeren Zeitraum nicht benutzen möchten.
- Lagern Sie das Gerät immer außerhalb der Reichweite von Kindern an einem gut belüfteten und trockenen Ort.

Technische Daten

Modell:.....MS 3654
Spannungsversorgung:.....220 - 240 V~, 50 Hz
Leistungsaufnahme:.....550 - 650 W
Kapazität .....700 ml (Milchschaum ca. 500 ml)
Schutzklasse: II
Abmessungen (ca. B x H x T).....105 x 240 x 105 mm
Nettogewicht: .....0,826 kg

Technische und gestalterische Änderungen im Zuge stetiger Produktentwicklungen vorbehalten.

Hinweis zur Richtlinienkonformität

Hiermit erklärt der Hersteller, dass sich das Gerät MS 3654 in Übereinstimmung mit den folgenden Anforderungen befindet:

- Europäische Niederspannungsrichtlinie 2014 / 35 / EU
- EU-Richtlinie für elektromagnetische Verträglichkeit 2014 / 30 / EU
- Ökodesign Richtlinie 2009 / 125 / EG
- RoHS-Richtlinie 2011 / 65 / EG

Garantie

Garantiebedingungen

1. Gegenüber Verbrauchern gewähren wir bei privater Nutzung des Geräts eine Garantie von 24 Monaten ab Kaufdatum. Ist das Gerät zur gewerblichen Nutzung geeignet, gewähren wir beim Kauf durch Unternehmer für das Gerät eine Garantie von 12 Monaten. Die Garantiezeit für Verbraucher reduziert sich auf 12 Monate, sofern sie ein zur gewerblichen Nutzung geeignetes Gerät - auch teilweise - gewerblich nutzen.

2. Voraussetzung für unsere Garantieleistungen sind der Kauf des Geräts in Deutschland bei einem unserer Vertragshändler sowie die Übersendung einer Kopie des Kaufbelegs und dieses Garantiescheins an uns. Befindet sich das Gerät zum Zeitpunkt des Garantiefalls im Ausland, muss es auf Kosten des Käufers uns zur Erbringung der Garantieleistungen zur Verfügung gestellt werden.
3. Mängel müssen innerhalb von 14 Tagen nach Erkennbarkeit uns gegenüber schriftlich angezeigt werden. Besteht der Garantieanspruch zu Recht, entscheiden wir, auf welche Art der Schaden/Mangel behoben werden soll, ob durch Reparatur oder durch Austausch eines gleichwertigen Geräts.
4. Garantieleistungen werden nicht für Mängel erbracht, die auf der Nichtbeachtung der Gebrauchsanweisung, unsachgemäßer Behandlung oder normaler Abnutzung des Geräts beruhen. Garantieansprüche sind ferner ausgeschlossen für leicht zerbrechliche Teile, wie zum Beispiel Glas oder Kunststoff. Schließlich sind Garantieansprüche ausgeschlossen, wenn nicht von uns autorisierte Stellen Arbeiten an dem Gerät vornehmen.
5. Durch Garantieleistungen wird die Garantiezeit nicht verlängert. Es besteht auch kein Anspruch auf neue Garantieleistungen. Diese Garantieerklärung ist eine freiwillige Leistung von uns als Hersteller des Geräts. Die gesetzlichen Gewährleistungsrechte (Nacherfüllung, Rücktritt, Schadensersatz und Minderung) werden durch diese Garantie nicht berührt.

Stand 06 2012

Garantieabwicklung
24 Stunden am Tag, 7 Tage in der Woche

Sollte Ihr Gerät innerhalb der Garantiezeit einen Mangelaufweisen, steht Ihnen die schnellste und komfortabelste Möglichkeit der Reklamationsanmeldung über unser SLI - Internet-Serviceportal zur Verfügung.

www.sli24.de

Bitte melden Sie direkt den Servicevorgang auf unserem Online-Serviceportal **www.sli24.de** an. Sie erhalten wenige Sekunden nach Abschluss der Anmeldung ein kostenloses Versandticket per E-Mail übermittelt. Zusätzlich erhalten Sie weitere Informationen zur Abwicklung Ihrer Reklamation.

Mit Ihren persönlichen Zugangsdaten, die direkt nach Ihrer Anmeldung per E-Mail an Sie übermittelt werden, können Sie den Status Ihres Vorgangs auf unserem Serviceportal **www.sli24.de** online verfolgen.

Sie brauchen das kostenlose Versandticket nur noch auf die Verpackung Ihres gut verpackten Gerätes zu kleben und das Paket bei der nächsten Annahmestelle der Deutschen Post /DHL abzugeben. Der Versand erfolgt für Sie kostenlos an unser Servicecenter bzw. Servicepartner.

So einfach kann Service sein!

1. **Anmelden**
2. **Einpacken**
3. **Ab zur Post damit**

Fertig, so einfach geht es!

Bitte vergessen Sie nicht, dem Gerät eine Kopie Ihres Kaufbeleges (Kassenbon, Rechnung, Lieferschein) als Garantienachweis beizulegen, da wir sonst keine kostenlosen Garantieleistungen erbringen können.

Unser Serviceportal **www.sli24.de** bietet Ihnen weitere Leistungen an:

- Downloadbereich für Bedienungsanleitungen
- Downloadbereich für Firmwareupdates
- FAQ‘s, die Ihnen Problemlösungen anbieten
- Kontaktformular
- Zugang zu unseren Zubehör- und Ersatzteile-Webshops

Auch nach der Garantie sind wir für Sie da! – Kostengünstige Reparaturen zum Festpreis!

Bitte nehmen Sie in keinem Fall eine unfreie Einsendung Ihres Gerätes vor. Unfreie Lieferungen werden von uns nicht angenommen. Es entstehen Ihnen damit erhebliche Kosten.

Stand 06 2012

Entsorgung

Bedeutung des Symbols „Mülltonne“

Schonen Sie unsere Umwelt, Elektrogeräte gehören nicht in den Hausmüll.

Nutzen Sie die für die Entsorgung von Elektrogeräten vorgesehenen Sammelstellen und geben dort Ihre Elektrogeräte ab, die Sie nicht mehr benutzen werden.

Sie helfen damit die potenziellen Auswirkungen, durch falsche Entsorgung, auf die Umwelt und die menschliche Gesundheit zu vermeiden.

Sie leisten damit Ihren Beitrag zur Wiederverwertung, zum Recycling und zu anderen Formen der Verwertung von Elektro- und Elektronik-Altgeräten.

Informationen, wo die Geräte zu entsorgen sind, erhalten Sie über Ihre Kommunen oder die Gemeindeverwaltungen.

NEDERLANDS

Gebruiksaanwijzing

Bedankt voor het kopen van ons product. Wij wensen u veel plezier met het gebruik van dit apparaat.

Symbolen in deze gebruiksaanwijzing

Belangrijke aanwijzingen voor uw veiligheid zijn speciaal gekenmerkt. Neem de volgende aanwijzingen in acht zodat ongelukken of schade aan het apparaat worden voorkomen:

⚠ **WAARSCHUWING:**
Waarschuwt voor gezondheidsrisico's en duidt op het mogelijk oplopen van letsel.

⚠ **OPGELET:**
Duidt op mogelijke schade aan het apparaat of andere voorwerpen.

OPMERKING: Tips en informatie voor de gebruiker.

Algemene Opmerkingen

Lees deze gebruiksaanwijzing zorgvuldig door voordat u dit apparaat in gebruik neemt, en bewaar hem samen met het garantiecertificaat, het aankoopbewijs en, indien mogelijk, de originele verpakking en het materiaal in de doos. Als u dit apparaat aan derden geeft, moet u ook de gebruiksaanwijzing aan hen geven.

- Gebruik het apparaat alleen voor eigen gebruik en waarvoor het bedoeld is. Het apparaat is niet bedoeld voor commercieel gebruik.
- Gebruik het apparaat niet buiten. Houd uit de buurt van hitte, direct zonlicht, vocht (nooit in vloeistoffen onderdompelen) en scherpe randen. Gebruik het apparaat niet met vochtige handen. Bij vochtig of nat geworden apparaat onmiddellijk de stroomtoevoer onderbreken.
- Schakel het apparaat uit en haal de stekker uit het stopcontact (trek aan de stekker, niet aan de kabel) als u gaat schoonmaken of het apparaat niet gaat gebruiken of als het niet goed functioneert.
- Gebruik het apparaat **niet** zonder toezicht! Schakel het apparaat altijd uit bij het verlaten van de kamer. Haal de stekker uit het stopcontact.
- Controleer het apparaat en het stroomsnoer regelmatig op beschadigingen. Gebruik het apparaat niet als er schade is ontdekt.
- Gebruik alleen originele onderdelen.
- Houd voor de veiligheid van uw kinderen het verpakkingsmateriaal (plastic zakken, karton, polystyreen enz.) buiten hun bereik.

⚠ **WAARSCHUWING:**
Laat jonge kinderen niet met de plastic vellen spelen. Er bestaat **kans op verstikking!**

Speciale veiligheidsvoorschriften voor dit apparaat

⚠ **WAARSCHUWING:** Gevaar op snijwonden!

- Vóór de vervanging van de roerinrichting dat tijdens het gebruik draait, moet het apparaat worden uitgeschakeld en van het stroomnet worden afgekoppeld!
- Bewegende onderdelen niet aanraken.
- Voordat u het apparaat inschakelt, moet u controleren of de roerinrichting goed is aangesloten.
- Altijd de stekker uit het stopcontact halen wanneer het apparaat niet wordt gebruikt, wordt gemonteerd, gedemonteerd of gereinigd.
- Repareer het apparaat niet zelf, maar neem altijd contact op met een geautoriseerde reparateur. Om gevaar te voorkomen dient een beschadigd stroomsnoer vervangen te worden door een gelijkwaardig snoer door de fabrikant, of klantenservice of ieder ander bevoegd specialist.
- Het apparaat en het stroomsnoer altijd buiten bereik van kinderen houden.

⚠ **WAARSCHUWING:** U kunt brandwonden oplopen!

- Tijdens gebruik mag u het hete oppervlak van het apparaat niet aanraken. Gebruik de knoppen of handgrepen.

⚠ **OPGELET:**

- Het apparaat nooit in water onderdompelen om te reinigen. Raadpleeg de instructies in het hoofdstuk “Reiniging”.

- Het apparaat mag alleen worden gebruikt om eten te bereiden.
- Verkeerd gebruik van het apparaat kan leiden tot letsel.
- Het apparaat kan worden gebruikt door personen met een verminderd fysiek, zintuiglijk of geestelijk vermogen of met een gebrek aan ervaring en kennis, als zij onder toezicht staan of als zij instructies hebben verkregen m.b.t. het gebruik van het apparaat op veilige wijze en als zij zich bewust zijn van de gevaren die gepaard gaan met het gebruik.
- Dit apparaat mag niet worden gebruikt door **kinderen** tussen de 0 en 8 jaar.
- Dit apparaat kan uitsluitend worden gebruikt door **kinderen** vanaf 8 jaar, mits zij constant onder toezicht staan.
- Het apparaat en de verbindende kabel moeten uit de buurt van **kinderen** jonger dan 8 jaar worden gehouden.
- Het schoonmaken en het **onderhoud door de gebruiker** mogen niet worden uitgevoerd door kinderen.
- Laat **kinderen** niet met het apparaat spelen.
- Kookgerei dient in een stabiele positie te worden geplaatst, door gebruik te maken van de handgrepen (indien aanwezig), om morsen van hete vloeistoffen te voorkomen.
- Gebruik het apparaat niet met een aparte timer of een aparte afstandsbediening.

- Dit apparaat is bedoeld voor huishoudelijk gebruik en soortgelijke toepassingen zoals
  - in personeelskeukens van winkels, kantoren en andere commerciële werkplekken.

Het is **niet** ontworpen om te worden gebruikt
- door gasten in hotels, motels en andere accommodaties;
- op landbouwbedrijven;
- bed & breakfast-achtige gelegenheden.

Overzicht van de bedieningselementen

1 Deksel
2 Schuimreservoir
3 Warmteplaatje met veiligheidsschakelaar
4 Motor/verwarmingseenheid
5 Stroomsnoer
6 Knop om opnieuw op te warmen met rode LED
7 Knop voor koude dranken met blauwe LED
8 Roerinrichting voor het laten schuimen van melk
9 Roerinrichting voor hete dranken zonder deze te laten schuimen

Voorbereiding

- Haal het toestel en alle accessoires uit de doos.
- Om alle eventuele productieresiduen te verwijderen, alle accessoires schoonmaken, zoals beschreven in het hoofdstuk “Reinigen”, voor u het toestel voor het eerst in gebruik neemt.
- Zet het apparaat op een stabiel, vlak en droog oppervlak.

Aansluiting op de elektriciteit

- Controleer of de netspanning die gebruikt moet worden overeenkomt met de spanning van het apparaat. Raadpleeg het typeplaatje voor gedetailleerde specificaties.
- Het stroomsnoer kan worden opgerold aan de onderkant van de motor/verwarmingseenheid. Sluit het stroomsnoer aan op een geaarde wandcontactdoos (als het schuimreservoir (2) niet is aangesloten zullen de LEDs op beide knoppen (6 en 7) gaan knipperen).

Gebruiksaanwijzing

1. **Open de deksel (1):** Til de klep (1) van de schuimreservoir (2) op.
2. **Het plaatsen van een roerinrichting:** Op de bodem van het reservoir (2) ziet u de as van de roerinrichting (8 of 9). Plaats de roerinrichting (8 of 9) op de as en controleer of het probleemloos kan draaien.
3. **Het schuimreservoir (2):** Vul het schuimreservoir (2) met de gewenste hoeveelheid melk of hete drank. Let op de daarbij behorende **MIN** en **MAX** markeringen in het schuimreservoir (2) (de lagere **MAX** markering voor het laten schuimen van melk, de hogere **MAX** markering voor dranken zonder schuim).
4. **Een functie selecteren:**

Functie	Knop	Roerinrichting
Koude melk laten schuimen	❄	Roerinrichting (8) voor het laten schuimen.
Warme melk laten schuimen	♨	Roerinrichting (8) voor het laten schuimen.
Warme melk of cacao (zonder schuim)	♨	Roerinrichting (9) voor hete dranken zonder deze te laten schuimen

5. De geselecteerde knop gaat onafgebroken branden terwijl de roerinrichting (8 of 9) dranken of schuim roert. Na ong. 2 minuten schakelt het apparaat zichzelf automatisch uit en zal de ingedrukte knop 8 keer knipperen.

OPMERKING:
Als het schuimreservoir (2) werd opgetild van de motor/verwarmingseenheid (4) dan zullen de LEDs in de twee knoppen (6 en 7) gaan knipperen.

Voltooi de operatie en maak het schuimreservoir (2) leeg

- Schakel de brandende knop uit en haal de stekker (6) uit de wandcontactdoos.
- Wacht totdat de roerinrichting (8 of 9) is gestopt.
- Til het schuimreservoir (2) op van de motor/verwarmingseenheid (4) en schenk de inhoud ervan in een kop of in koffie.
- Reinig alle gebruikte onderdelen zoals beschreven in het hoofdstuk “Reinigen”.

Recepten

Hete dranken:

Cappuccino

- Gebruik de roerinrichting om melk te schuimen (8) voor een cappuccino en maak heet opgeklopte melk zoals beschreven in het hoofdstuk "Gebruiksaanwijzing".
- Vul uw cappuccino-kopje eerst met espresso en voeg daarna de opgeklopte melk toe. Wij raden een verhouding van 1/3 aan espresso tot 2/3 aan opgeklopte melk.

Latte Macchiato

- Gebruik de roerinrichting om melk te schuimen (8) voor een latte macchiato en maak heet opgeklopte melk zoals beschreven in het hoofdstuk “Gebruiksaanwijzing”.
- Vul uw latte macchiato-glas eerst met espresso en voeg daarna de opgeklopte melk toe. Voeg daarna de espresso toe. Wij raden een verhouding van 2/3 aan melk tot 1/3 aan opgeklopte melk en 1 kopje espresso.

Caffè Latte

- Gebruik de roerinrichting om melk te schuimen (8) en bereid een kleine hoeveelheid hete melk voor zoals beschreven in het hoofdstuk “Gebruiksaanwijzing”.
- Maak een dubbele espresso in een grote beker hete melk met een beetje schuim.

Koude dranken:

Cappuccino Freddo

- Gebruik de roerinrichting om melk te schuimen (8) voor een cappuccino Freddo en maak koude opgeklopte melk zoals beschreven in het hoofdstuk “Gebruiksaanwijzing”.
- Vul uw cappuccino-kopje eerst met espresso en voeg daarna de opgeklopte melk en koude melk toe. Wij raden een verhouding van 1/3 aan espresso tot 1/3 aan opgeklopte melk en 1/3 aan melk.

NEDERLANDS

Schoonmaken

⚠ WAARSCHUWING:

- Haal de stekker uit de wandcontactdoos voordat u het apparaat gaat schoonmaken (6).
- Dompel de motor/verwarmingseenheid (4) nooit onder in water. Dit kan leiden tot een elektrische schok of brand.

⚠ OPGELET:

- Dompel het apparaat niet onder in water: Hierdoor kan het elektronische component vernield worden.
- Gebruik géén draadborstel of andere schurende voorwerpen.
- Niet schoonmaken in de vaatwasser.

Motor/verwarmingseenheid (4)

- Gebruik alleen een vochtige doek met een beetje afwasmiddel om de buitenkant van de motor/verwarmingseenheid (4) schoon te maken.

Roerinrichting (8 of 9) en schuimreservoir (2)

- U kunt de roerinrichting (8 of 9) en het schuimreservoir (2) schoonmaken met water met een sopje.
- Laat de onderdelen goed drogen voordat u het apparaat weer in elkaar zet.

Problemen oplossen

Probleem	Oorzaak	Oplossing
Het apparaat gaat niet aan of stopt met werken.	Apparaat zonder voedingsspanning.	- Controleer de werking van de wandcontactdoos met een ander apparaat. - Doe de stekker in het stopcontact (6). - Controleer de zekeringen in uw zekeringkast.
	Het schuimreservoir (2) is niet goed geplaatst op de motor/verwarmingseenheid (4).	Plaats het schuimreservoir (2) goed op de motor/verwarmingseenheid (4) zodat de veiligheidsschakelaar wordt ingedrukt.

Probleem	Oorzaak	Oplossing
	Het apparaat is te heet. De beveiliging tegen oververhitting werd geactiveerd.	Laat het apparaat afkoelen.
	Apparaat defect.	Neem contact op met ons service-centrum of een specialist.
De melk schuimt een beetje of helemaal niet.	De melk is te heet.	Gebruik melk op koelkasttempera-tuur.
	De roerinrichting voor het maken van schuim (8) werd niet gebruikt.	Plaats de roerinrichting voor het maken van schuim (8) en bereid de melk weer.
	De vulcapaciteit werd overschre-den.	Vul het reservoir tot de MIN-markering.
Er komt melk uit de deksel.	De hoeveelheid melk is te groot.	Reduceer de hoeveelheid melk.
De LEDs knip-peren als het apparaat wordt ingeschakeld.	Het apparaat werd ingescha-keld zonder dat het schuimreser-voir (2) goed werd geplaatst.	Plaats het schuimreservoir (2) op de motor/ verwarmingseen-heid (4) en scha-kel het apparaat weer in.

Opslag

- Reinig het apparaat zoals beschreven en laat het drogen.
- Het stroomsnoer (5) kunt u aan het achterkant van het apparaat oprollen.
- Wij raden aan het apparaat in de originele verpakking te bewaren als u het voor langere tijd niet gebruikt.
- Bewaar het apparaat op een goed geventileerde en droge plek, buiten bereik van kinderen.

Technische gegevens

Model:.....MS 3654
Voeding: .....220 - 240 V~, 50 Hz
Vermogen:.....550 - 650 W
Capaciteit: ..... 700 ml (melkschuim ong. 500 ml)
Beschermingsklasse:.....II
Afmetingen (ong. B x H x D):.....105 x 240 x 105 mm
Nettogewicht: .....0,826 kg

Het recht om technische en ontwerpaanpassingen te maken in de loop van voortdurende productontwikkeling blijft voorbehouden.

Dit apparaat is gekeurd conform de op dit moment van toepassing zijnde CE-richtlijnen zoals bijvoorbeeld elektro-magnetische compatibiliteit en laagspanningsvoorschriften en is geconstrueerd volgens de nieuwste veiligheidstechnische voorschriften.

Verwijdering

Betekenis van het symbool “vuilnisemmer”

Bescherm ons milieu, elektrische apparaten horen niet in het huisafval.

Breng overbodige of defecte elektrische apparaten naar gemeentelijke inzamelpunten.

Help potentiële milieu- en gezondheidsgevaren door onverantwoordelijk wegwerpen te voorkomen.

Op deze wijze levert u uw bijdrage aan het hergebruik, de recycling en andere verwerkingsvormen voor oude elektroni-sche en elektrische apparaten.

Voor informatie over verzamelpunten voor uw apparaten kunt u contact opnemen met uw gemeente of gemeenteadminis-tratie.

Mode d’emploi

Merci d'avoir acheté notre produit. Nous vous souhaitons beaucoup de plaisir avec l'appareil.

Symboles dans ce Manuel d'utilisation

Les informations importantes pour votre sécurité sont signalées. Pour éviter des accidents et d'endommager l'appareil, veuillez suivre ces instructions :

⚠ **AVERTISSEMENT :**
Avertit contre les risques contre la santé et indique des risques de blessure.

⚠ **ATTENTION :**
Dégâts potentiels à l'appareil ou à d'autres objets.

ℹ **NOTE :** Conseils et informations pour l'utilisateur.

Notes générales

Avant d'utiliser cet appareil, lisez attentivement ce Manuel d'utilisation et conservez-le avec le certificat de garantie, le ticket de caisse, et, si possible, la boîte d'origine et l'emballage intérieur. Si vous donnez l'appareil à d'autres personnes, veuillez aussi fournir le Manuel d'utilisation.

- N'utilisez l'appareil que dans un cadre privé et pour ce qu'il est prévu. L'appareil n'est pas destiné à une utilisation commerciale.
- Ne l'utilisez pas à l'extérieur. Conservez éloigné de la chaleur, du rayonnement direct du soleil, de l'humidité (ne jamais immerger dans un liquide) et des arêtes vives. N'utilisez pas l'appareil avec les mains mouillées. Si l'appareil est humide ou mouillé, débranchez-le immédiatement.
- Mettez l'appareil hors tension et débranchez la prise de la prise murale (tirez la prise, pas le câble) lorsque vous nettoyez l'appareil, si vous ne l'utilisez pas ou s'il ne fonctionne pas correctement.
- **Ne** laissez **pas** l'appareil fonctionner sans surveillance. Mettez toujours l'appareil hors tension lorsque vous quittez la pièce. Débranchez la prise de la prise murale.
- Vérifiez régulièrement si l'appareil et le câble d'alimentation présentent des signes d'endommagement. N'utilisez pas l'appareil si vous avez remarqué un endommagement.
- N'utilisez que des pièces originales.
- Pour la sécurité de vos enfants, gardez hors d'atteinte tous les matériaux d'emballage (sacs en plastique, cartons, polystyrène, etc.).

⚠ **AVERTISSEMENT :**
Ne laissez pas les petits enfants jouer avec le film en plastique. Danger de **suffocation !**

FRANÇAIS

Instructions de sécuritéspéciales pour cet appareil

⚠ **AVERTISSEMENT :** Risque de blessures !

- Avant de retirer le batteur qui tourne pendant le fonctionnement, l'appareil doit être mis hors tension et débranché de la prise murale !
- Ne touchez pas aux parties en mouvement.
- Avant de mettre sous tension, vérifiez que le batteur soit inséré correctement.
- Débranchez toujours l'appareil de l'alimentation s'il est laissé sans surveillance et avant de l'assembler, de le désassembler ou de le nettoyer.
- Ne réparez pas l'appareil vous-même, mais contactez toujours un technicien qualifié. Pour éviter tout risque, un câble d'alimentation endommagé doit toujours être remplacé par un câble équivalent par le constructeur, notre service client ou un spécialiste qualifié.
- Conservez l'appareil et son câble hors de portée des enfants.

⚠ **AVERTISSEMENT :** Risque de brûlures !

- Pendant l'utilisation ne touchez pas les surfaces chaudes de l'appareil. Utilisez les boutons ou les poignées.

⚠ **ATTENTION :**

- N'immergez pas l'appareil dans l'eau pour le nettoyer. Faites attention aux instructions figurant dans le chapitre « Nettoyage ».

FRANÇAIS

- L'appareil ne doit servir que pour la transformation des aliments.
- Une utilisation incorrecte de l'appareil peut provoquer des blessures.
- Cet appareil peut être utilisé par des personnes à mobilité réduite, avec des capacités sensorielles ou mentales amoindries ou manquant d'expérience et de connaissances si elles sont surveillées ou guidées quant à l'utilisation de l'appareil en toute sécurité et s'ils comprennent les risques encourus.
- Cet appareil ne doit pas être utilisé par des **enfants** entre 0 et 8 ans.
- Cet appareil peut être utilisé par des **enfants** de 8 ans et plus, s'ils sont surveillés en permanence.
- L'appareil et son câble doivent être tenus éloignés des **enfants** de moins de 8 ans.
- Le nettoyage et la **maintenance utilisateur** ne doivent pas être effectués par des enfants.
- **Les enfants** ne doivent pas jouer avec l'appareil.
- Les ustensiles de cuisine doivent être posés en position stable en utilisant les poignées (s'il y en a) pour éviter d'éclabousser avec des liquides chauds.
- Ne faites pas fonctionner l'appareil avec une minuterie séparée ou avec un système de télécommande séparé.

- Cet appareil est prévu pour être utilisé à la maison et dans des conditions telles que
  - par du personnel de cuisine dans un magasin, au bureau et dans d'autres zones commerciales.

Il n'est **pas** prévu pour être utilisé
  - par des visiteurs dans des hôtels, motels et autres établissements résidentiels ;
  - sur une propriété agricole ;
  - dans des chambres d'hôtes.

Vue d'ensemble des accessoires

1 Couvercle
2 Réservoir à mousse
3 Plaque chauffante avec interrupteur de sécurité
4 Bloc moteur/de chauffage
5 Câble d'alimentation
6 Bouton de réchauffage avec LED rouge
7 Bouton de refroidissement avec LED bleue
8 Batteur pour faire mousser le lait
9 Batteur pour boissons chaudes sans faire mousser

Préparation

- Retirez l'appareil ainsi que tous les accessoires inclus de la boîte.
- Pour retirer des résidus du produit, nettoyez tous les accessoires avant la première utilisation comme décrit dans « Nettoyage ».
- Placez l'appareil sur une surface stable, plate et sèche.

Branchement électrique

- Vérifiez si la tension nominale de votre habitation correspond à celle nécessaire pour l'appareil. Reportez-vous à la plaque signalétique pour les caractéristiques détaillées.
- La longueur de câble restante peut être enroulée au bas du bloc moteur/de chauffage. Branchez le câble d'alimentation à une prise murale reliée à la terre (si le réservoir à mousse (2) n'est pas en place, les LEDs des deux boutons clignotent (6 et 7)).

Instructions d'utilisation

1. **Ouvrez le couvercle (1) :** Tirez le couvercle (1) vers le haut du réservoir à mousse (2).
2. **Insertion d'un batteur :** En bas du réservoir (2) vous voyez l'axe du batteur (8 ou 9). Insérez le batteur (8 ou 9) sur l'axe et vérifiez qu'il puisse tourner librement.
3. **Remplissage du réservoir à mousse (2) :** Remplissez la quantité désirée de lait ou de boisson chaude dans le réservoir à mousse (2). Veuillez noter que les marquages **MIN** et **MAX** dans le réservoir à mousse (2) (marquage inférieur **MAX** pour faire mousser le lait, marquage supérieur **MAX** pour les boissons sans mousse).
4. **Sélection de fonction :**

Fonction	Bouton	Batteur
Moussage de lait froid	❄	Batteur (8) pour moussage
Moussge de lait chaud	♨	Batteur (8) pour moussage
Lait tiède ou cacao (sans moussage)	♨	Batteur (9) pour boissons chaudes sans moussage

5. Le bouton sélectionné est allumé en permanence pendant que le batteur (8 ou 9) mélange les boissons ou les mousses. Après environ 2 minutes, l'appareil se met hors tension automatiquement et le bouton respectif clignote environ 8 fois.

NOTE :
Si le réservoir à mousse (2) a été soulevé du bloc moteur/de chauffage (4), les LEDs des deux boutons (6 er 7) clignotent.

Terminez l'utilisation et videz le réservoir à mousse (2)

- Mettez hors tension le bouton allumé et débranchez le câble d'alimentation (6).
- Patientez jusqu'à ce que le batteur (8 ou 9) s'arrête.
- Retirez le réservoir à mousse (2) du bloc moteur/de chauffage (4) et versez le contenu dans une tasse ou dans le café.
- Nettoyez tous les accessoires utilisés comme décrit dans le chapitre « Nettoyage ».

Recettes

Boissons chaudes :

Cappuccino

- Utilisez le batteur pour faire mousser (8) le lait pour un cappuccino et préparez un lait mousseux chaud comme décrit dans le chapitre « Instructions d'utilisation ».
- Remplissez d'abord votre tasse à cappuccino avec un espresso puis ajoutez la mousse de lait. Nous recommandons une proportion d'1/3 d'espresso pour 2/3 de mousse de lait.

Latte Macchiato

- Utilisez le batteur pour faire mousser (8) le lait pour un latte macchiato et préparez un lait mousseux chaud comme décrit dans le chapitre « Instructions d'utilisation ».
- Remplissez votre verre à latte macchiato avec le lait chaud et la mousse de lait. Puis ajoutez l'espresso. Nous recommandons une proportion de 2/3 de lait et 1/3 de mousse de lait et 1 tasse d'espresso.

Caffè Latte

- Utilisez le batteur pour faire mousser (8) le lait et préparez une petite quantité de lait chaud comme décrit dans le chapitre « Instructions d'utilisation ».
- Recouvrez d'un double espresso une grande tasse de lait chaud avec un peu de mousse de lait.

Boissons froides :

Cappuccino froid

- Utilisez le batteur pour faire mousser (8) le lait pour un cappuccino froid et préparez une mousse de lait froid comme décrit dans « Instructions d'utilisation ».
- Remplissez d'abord votre tasse à cappuccino avec un espresso puis ajoutez la mousse de lait et le lait froid. Nous recommandons une proportion d'1/3 d'espresso, 1/3 de mousse de lait et 1/3 de lait.

FRANÇAIS

Nettoyage

⚠ AVERTISSEMENT :

- Débranchez la prise avant de nettoyer (6).
- N'immergez jamais le bloc moteur/de chauffage (4) dans l'eau. Cela pourrait provoquer une électrocution ou un incendie.

⚠ ATTENTION :

- N'immergez pas l'appareil dans l'eau : les composants électroniques pourraient s'endommager.
- N'utilisez pas de brosse métallique ou d'objets abrasifs.
- Ne lavez pas au lave-vaisselle.

Bloc moteur/de chauffage (4)

- Pour nettoyer l'extérieur du bloc moteur/de chauffage (4), n'utilisez qu'une lavette humide avec un peu de produit pour la vaisselle.

Batteur (8 ou 9) et réservoir à mousse (2)

- Le batteur (8 ou 9) et le résevoir à mousse (2) peuvent être lavés à l'eau savonneuse.
- Laissez bien sécher les accessoires avant de réassembler.

Dépannage

Problème	Cause	Solution
L'appareil ne s'allume pas ou arrête de fonctionner.	Appareil sans alimentation.	- Testez la prise murale avec un autre appareil. - Insérez la prise dans la prise murale (6). - Vérifiez les fusibles de la maison.
	Le réservoir à mousse (2) n'était pas positionné correctement sur le bloc moteur/de chauffage (4).	Positionnez le réservoir à mousse (2) correctement sur le bloc moteur/de chauffage (4) pour enclencher l'interrupteur de sécurité.

Problème	Cause	Solution
	L'appareil est trop chaud. La protection contre la surchauffe est activée.	Laissez l'appareil refroidir.
	Appareil défectueux.	Contactez notre centre de dépannage ou un professionnel.
Le lait mousse un peu ou pas du tout.	Le lait est trop chaud.	Utilisez du lait à température du réfrigérateur.
	Le batteur pour faire de la mousse (8) n'a pas été utilisé.	Insérez le batteur pour créer la mousse (8) et préparez à nouveau le lait.
	La capacité de charge est dépassée.	Remplissez le réservoir jusqu'au niveau MIN.
Du lait s'échappe par le couvercle.	La capacité de charge est trop grande.	Réduisez la capacité de charge.
Les LEDs clignotent lorsque l'appareil est mis sous tension.	L'appareil a été mis sous tension et le réservoir à mousse est mal positionné (2).	Positionnez le réservoir à mousse (2) sur le bloc moteur/de chauffage (4) et remettez l'appareil sous tension.

Stockage

- Nettoyez l'appareil comme décrit et laissez le sécher.
- Le câble d'alimentation (5) peut être enroulé à l'arrière de l'appareil.
- Pendant les longues périodes sans utilisation, nous recommandons de stocker l'appareil dans son emballage d'origine.
- Conservez l'appareil dans un endroit sec et bien ventilé, hors de portée des enfants.

Données techniques

Modèle : .....MS 3654
Alimentation : .....220 - 240 V~, 50 Hz
Puissance :.....550 - 650 W
Capacité : ..... 700 ml (Mousse de lait environ 500 ml)
Classe de protection : II
Dimensions (environ L x H x P) .....105 x 240 x 105 mm
Poids net : .....0,826 kg

Nous nous réservons le droit d'apporter des modifications techniques ainsi que des modifications de conception dans le cadre du développement continu de nos produits.

Cet appareil a été contrôlé d'après toutes les directives européennes actuelles applicables, comme par exemple concernant la compatibilité électromagnétique et la basse tension. Cet appareil a été fabriqué en respect des réglementations techniques de sécurité les plus récentes.

Élimination

Signification du symbol « Poubelle »

Protégeons notre environnement : ne jetez pas les appareils électriques comme des ordures ménagères.

Mettez les appareils électriques défectueux au dans les points de collecte municipaux.

Veuillez nous aider à éviter un potentiel impact sur l'environnement et sur la santé en mettant au rebut de façon inappropriée.

Ceci contribuera au recyclage et autres formes de réutilisation des appareils électriques et électroniques.

Des informations concernant les lieux où les appareils peuvent être mis au rebut sont à votre disposition à la mairie.

Instrucciones de servicio

Gracias por haber comprado nuestro producto. Deseamos que quede satisfecho con su compra.

Símbolos contenidos en este manual de instrucciones

Contiene advertencias importantes para su seguridad. Para evitar accidentes y daños al aparato asegúrese de seguir estas instrucciones:

⚠ **ADVERTENCIA:**
Advierte contra peligros para la salud e indica riesgos de lesión.

⚠ **PRECAUCIÓN:**
Posibles daños al aparato o a otros objetos.

NOTA: Consejos e información para el operador.

Notas generales

Antes de usar este dispositivo, lea atentamente este manual de uso y consérvelo junto con el certificado de garantía, el recibo de compra y, si es posible, el embalaje original, incluido el embalaje interno. Si entrega este aparato a otra persona, por favor entréguele también el manual de instrucciones.

- Utilizar el dispositivo exclusivamente para uso particular y con la finalidad prevista. El aparato no está destinado a uso comercial.
- No utilizar al aire libre. Mantener alejado de fuentes de calor, de los rayos directos del sol, de la humedad (no sumergir en ningún liquido) y del contacto con objetos afilados. No utilizar con las manos mojadas. En caso de que el aparato esté húmedo o mojado, desenchufar inmediatamente.
- Apagar y desenchufar (tirar del enchufe, no del cable) el dispositivo para limpiarlo, cuando no se esté utilizando o cuando no funcione correctamente.
- **No** utilizar el aparato sin vigilancia. Apagar siempre el dispositivo cuando se salga de la habitación. Desconectar el enchufe de la corriente.
- El aparato y el cable de alimentación deben ser revisados periódicamente para detectar signos de daños. No usar el aparato si se identifica cualquier daño.
- Usar exclusivamente recambios originales.
- Por la seguridad de sus hijos, mantener las partes del embalaje (bolsas de plástico, cartones, polistireno, etc.) fuera de su alcance.

⚠ **ADVERTENCIA:**
No permitir que los niños jueguen con bolsas de plástico. ¡Peligro de **asfixia!**

Instrucciones especiales de seguridad para este aparato

⚠ **ADVERTENCIA:** ¡Peligro de lesiones!

- ¡Antes de sustituir las varillas agitadoras que giran durante el uso, el dispositivo se debe apagar y desconectar de la corriente eléctrica!
- No tocar las partes móviles.
- Antes de encenderlo, asegurarse de que las varillas se hayan introducido correctamente.
- Desconectar siempre el aparato de la corriente eléctrica si se deja sin vigilancia y antes de montarlo, desmontarlo o limpiarlo.
- No reparar el aparato; ponerse siempre en contacto con un técnico autorizado. Para evitar riesgos, el fabricante, nuestro servicio de atención al cliente u otro especialista cualificado debe cambiar el cable de corriente dañado con un cable equivalente.
- Mantener el aparato y el cable fuera del alcance de los niños.

⚠ **ADVERTENCIA:** ¡Peligro de quemaduras!

- Durante el uso, no tocar las superficies calientes del aparato. Utilizar los botones o las asas.

⚠ **PRECAUCIÓN:**

- No sumergir el aparato en agua para limpiarlo. Prestar especial atención a las instrucciones del Capítulo “Limpieza”.

- El dispositivo se debe utilizar solo para cocinar alimentos.
- El uso incorrecto del aparato puede causar lesiones.
- Las personas con discapacidad física, sensorial o psíquica o con falta de experiencia y conocimientos pueden utilizar este aparato solo bajo supervisión o tras haber recibido instrucciones sobre el uso del aparato de un modo seguro y haber comprendido los peligros que ello implica.
- Este aparato no debe ser utilizado por **niños** de entre 0 y 8 años de edad.
- Si están permanentemente controlados, los **niños** mayores de 8 años pueden utilizar el aparato.
- El aparato y el cable de corriente no deben estar al alcance de **niños** menores de 8 años.
- La limpieza y el **mantenimiento del usuario** no deben ser efectuados por niños.
- Los **niños** no deben jugar con el aparato.
- Los utensilios de cocina se deben sujetar en una posición estable con las asas (si existen) para evitar derramar líquidos calientes.
- No utilizar el aparato con un temporizador separado ni con un sistema de control remoto separado.
- Este aparato se ha diseñado para un uso doméstico y similares, como
  - cocinas de tiendas, oficinas y otras áreas comerciales.

No **está previsto** su uso

- en hoteles, moteles y otros edificios residenciales;
- en instalaciones agrícolas;
- en alojamientos bed and breakfast.

ESPAÑOL

Indicación de los elementos de manejo

1 Tapa
2 Depósito de espuma
3 Placa caliente con interruptor de seguridad
4 Motor/unidad de calor
5 Cable eléctrico
6 Botón de recalentamiento con LED rojo
7 Botón de frío con LED azul
8 Varilla agitadora para montar la leche
9 Varilla agitadora para bebidas calientes sin espuma

Preparación

- Extraer de la caja el dispositivo y todos los accesorios incluidos.
- Para poder eliminar cualquier residuo de producto, limpiar todos los accesorios antes de utilizarlo por primera vez tal como se describe en “Limpieza”.
- Colocar el dispositivo sobre una superficie estable, lisa y seca.

Conexión eléctrica

- Comprobar que la tensión eléctrica que se va a utilizar se corresponde con la del aparato. Consultar la etiqueta de especificaciones para mayores detalles.
- El exceso de longitud del cable se puede enrollar en el fondo del motor/unidad de calor. Conectar el cable eléctrico a un enchufe con toma de tierra (si el depósito de espuma (2) no está conectado, los LED de los dos botones (6 y 7) parpadearán).

Instrucciones de uso

1. **Abrir la tapa (1):** Tirar de la tapa (1) del depósito de espuma (2).
2. **Introducción de la varilla agitadora:** En la parte inferior del depósito (2) encontrará el eje de la varilla agitadora (8 o 9). Introducir la varilla agitadora (8 o 9) en el eje y comprobar que gire libremente.
3. **Llenar el depósito de espuma (2):** Llenar el depósito de espuma (2) con la cantidad de leche o de bebida caliente deseada. Prestar atención a las marcas **MIN** y **MAX** del depósito de espuma (2) (marca inferior **MAX** para montar la leche, marca superior **MAX** para las bebidas sin espuma).
4. **Selección de la función:**

Función	Botón	Varilla agitadora
Montar leche fría	❄	Varilla agitadora (8) para montar
Montar leche caliente	≋	Varilla agitadora (8) para montar
Calentar leche o cacao (sin espuma)	≋	Varilla agitadora (9) para bebidas calientes sin espuma

5. El botón seleccionado se ilumina de forma continua mientras la varilla agitadora (8 o 9) monta la leche o la espuma. Tras 2 minutos aproximadamente, el aparato se apaga automáticamente y el botón correspondiente parpadea 8 veces.

NOTA:
Si el depósito de espuma (2) se ha extraído del motor/unidad de calor (4), los LED de los dos botones (6 y 7) parpadean.

Terminar la operación y vaciar el depósito de espuma (2)

- Apagar el botón iluminado y desenchufar el cable de la corriente (6).
- Esperar hasta que la varilla agitadora (8 o 9) se haya detenido.
- Extraer el depósito de espuma (2) del motor/unidad de calor (4) y verter el contenido en una taza o en el café.
- Limpiar todas las piezas utilizadas según el capítulo “Limpieza”.

Recetas

Bebidas calientes:
Capuchino

- Utilizar la varilla agitadora para montar (8) la leche para un capuchino y preparar la espuma de leche caliente según el capítulo de las “Instrucciones de Uso”.
- Llenar la taza de capuchino primero con café y después con la espuma de leche. Recomendamos una proporción de 1/3 de café y 2/3 de leche montada.

Café cortado

- Utilizar la varilla agitadora para montar (8) la leche para un café cortado y preparar la espuma de leche caliente según el capítulo de las “Instrucciones de Uso”.
- Llenar la taza de café cortado con la leche caliente y la espuma de leche. Después añadir el café. Recomendamos una proporción de 2/3 de leche, 1/3 de leche montada y 1 taza de café.

Café con leche

- Utilizar la varilla agitadora para montar (8) la leche y preparar una pequeña cantidad de leche caliente según el capítulo de las “Instrucciones de Uso”.
- Echar un café doble en una taza grande de leche caliente con un poco de espuma.

Bebidas frías:

Capuchino Frío

- Utilizar la varilla agitadora para montar (8) la leche para un capuchino frío y preparar la espuma de leche fría según el capítulo de las “Instrucciones de Uso”.
- Llenar la taza de capuchino primero con café y después con la espuma de leche y leche fría. Recomendamos una proporción de 1/3 de café, 1/3 de leche montada y 1/3 de leche.

Limpieza

⚠ ADVERTENCIA:

- Desenchufar el aparato antes de iniciar la limpieza (6).
- No sumergir el motor/unidad de calor (4) en agua. Puede provocar electrocución o incendios.

ESPAÑOL

⚠ PRECAUCIÓN:

- No sumergir el aparato en agua: podrían dañarse los componentes electrónicos.
- No usar cepillos alambre ni objetos abrasivos.
- No lavar en el lavavajillas.

Motor/unidad de calor (4)

- Para limpiar el exterior del motor/unidad de calor (4), usar solo un paño húmedo de cocina con un poco de detergente de platos.

Varilla agitadora (8 o 9) y depósito de espuma (2)

- La varilla agitadora (8 o 9) y el depósito de espuma (2) se pueden limpiar en agua con jabón.
- Dejar que los componentes se sequen bien antes de volver a montarlos.

Resolución de problemas

Problema	Causa	Solución
El aparato no se enciende o deja de funcionar.	Aparato sin corriente eléctrica.	- Probar el enchufe con otro aparato. - Introducir la clavija en el enchufe (6). - Comprobar los fusibles domésticos.
	El depósito de espuma (2) no está fijado correctamente en el motor/unidad de calor (4).	Fijar el depósito de espuma (2) correctamente en el motor/unidad de calor (4) para que el interruptor de seguridad quede libre.

Problema	Causa	Solución
	El dispositivo está demasiado caliente. La protección de sobrecalentamiento está activada.	Dejar enfriar el aparato.
	Aparato defectuoso.	Póngase en contacto con nuestro centro de asistencia o con un técnico especialista.
No se obtiene espuma o se obtiene poca.	La leche está demasiado caliente.	Usar leche a temperatura de frigorífico.
	No se ha utilizado la varilla agitadora para hacer la espuma (8).	Introducir la varilla agitadora para crear la espuma (8) y volver a preparar la leche.
	Se ha superado la capacidad máxima de carga.	Llenar el depósito hasta el nivel MIN.
La leche sale por la tapa.	La capacidad de la carga es demasiado grande.	Reducir la capacidad de la carga.
Los LED parpadean cuando se enciende el aparato.	El dispositivo se ha encendido sin haber introducido correctamente el depósito de la espuma (2).	Introducir el depósito de la espuma (2) en el motor/unidad de calor (4) y volver a encender la unidad.

Almacenamiento

- Limpiar el aparato como se describe y dejar secar.
- El cable de corriente (5) se puede enrollar en la parte posterior de la unidad.
- Cuando no vaya a utilizar el aparato durante largos períodos de tiempo, se recomienda almacenarlo en su embalaje original.
- Mantener siempre el aparato en un lugar bien ventilado y seco, fuera del alcance de los niños.

Datos técnicos

Modelo: .....MS 3654
Alimentación:.....220 - 240 V~, 50 Hz
Energía:.....550 - 650 W
Capacidad: ..... 700 ml (Espuma de leche aprox. 500 ml)
Clase de protección: II
Dimensiones (aprox. W x H x D): .....105 x 240 x 105 mm
Peso neto: .....0,826 kg

El derecho de realizar modificaciones técnicas y de diseño en el curso del desarrollo continuo del producto está reservado.

Este aparato se ha examinado según las normativas actuales y vigentes de la Comunidad Europea, como p.ej. compatibilidad electromagnética y directiva de baja tensión y se ha construido según las más nuevas especificaciones en razón de la seguridad.

Eliminación

Significado del símbolo “Cubo de basura”

Contribuya a la protección de nuestro medio ambiente, los aparatos eléctricos no forman parte de la basura doméstica.

Deseche los aparatos eléctricos obsoletos o defectuosos en los puntos municipales de recogida diferenciada de basura.

Por favor, ayude a evitar potenciales impactos medioambientales y sanitarios provocados por una eliminación incorrecta.

Así contribuirá a la recuperación, al reciclaje y a otras formas de reutilización de los aparatos eléctricos y electrónicos obsoletos.

Puede obtener información sobre la eliminación correcta a través de las autoridades locales.

Istruzioni per l'uso

Grazie per aver acquistato il nostro prodotto. Ci auguriamo che il dispositivo sia soddisfacente.

Simboli in questo manuale

Le informazioni importanti che riguardano la sicurezza sono segnalati appropriatamente. Per evitare incidenti e danni all'apparecchio, assicurati di seguire le seguenti istruzioni:

⚠ **AVVISO:**
Avvisa contro pericoli per la salute e indica il rischio di ferirsi.

⚠ **ATTENZIONE:**
Danno potenziale all'apparecchio o ad altri oggetti.

NOTA: Consigli e informazioni per l'operatore.

Note Generali

Prima di usare questo dispositivo, leggere attentamente il manuale utente e conservarlo con il Certificato di Garanzia, lo scontrino e, se possibile, la confezione originale. Se si consegna il dispositivo a terzi, consegnare anche il manuale delle istruzioni.

- Usare il dispositivo solo per uso privato e secondo lo scopo previsto. L'apparecchio non é destinato all'uso commerciale.
- Non utilizzarlo all'aperto. Tenere lontano da calore, luce diretta del sole e umidità (non immergere mai l'apparecchio in liquidi), nonché bordi appuntiti. Non utilizzare l'apparecchio con le mani umide. Nel caso in cui si bagni o si inumidisca l'apparecchio, staccare immediatamente la spina.
- Spegnere il dispositivo e disconnetterlo dalla presa (tirando la spina, non il cavo) ogni volta che volete pulirlo, quando non usate il dispositivo o se non sta funzionando correttamente.
- **Non** far funzionare il dispositivo se incustodito. Spegnere sempre il dispositivo quando si lascia la stanza. Scollegare la spina di alimentazione.
- Il dispositivo e il cavo di corrente devono essere controllati regolarmente in caso di guasti. Non mettere in funzione l'apparecchio se si riscontrano guasti.
- Utilizzare soltanto parti originali.
- Per ragioni di sicurezza tenere qualsiasi parte dell'imballaggio (sacchetti di plastica, cartone, polistirene, ecc.) fuori dalla portata dei bambini. fuori dalla portata dei bambini.

⚠ **AVVISO:**
Non far giocare i bambini con la pellicola di plastica. Pericolo di **soffocamento!**

ITALIANO

Avvertenze speciali di sicurezza per questo apparecchio

⚠ **AVVISO:** Rischio di lesioni!

- Prima di sostituire i mescolatori che ruotano durante il funzionamento, il dispositivo deve essere spento e staccato dalla presa principale.
- Non toccare le parti rotanti.
- Prima di accenderlo, assicurarsi che il mescolatore sia stato inserito correttamente.
- Scollegare sempre l'apparecchio dall'alimentazione, se viene lasciato senza sorveglianza e prima del montaggio, smontaggio e della pulizia.

⚠ **AVVISO:** Rischio di lesioni!

- Non riparare il dispositivo; contattare sempre un tecnico autorizzato. Per evitare pericoli, un cavo di rete danneggiato deve essere sostituito con un cavo dello stesso tipo dal produttore, la nostra assistenza clienti oppure un altro specialista qualificato.
- Tenere apparecchio e relativo cavo di alimentazione lontani dalla portata dei bambini.

⚠ **AVVISO:** Pericolo di ustioni!

- Durante l'uso non toccare le superfici calde dell'apparecchio. Utilizzare i tasti o le maniglie.

⚠ **ATTENZIONE:**

- Non immergere il dispositivo in acqua durante la pulizia. Prestare particolare attenzione alle istruzioni da noi fornite nel capitolo “Pulizia”.

ITALIANO

- Il dispositivo deve essere utilizzato solo per il processo di trasformazione dei prodotti alimentari.
- L'uso improprio dell'apparecchio può provocare ferite.
- L’apparecchio può essere usato da persone con ridotte capacità fisiche, sensoriali o mentali o con mancanza di esperienza e conoscenza, solo se sono supervisionati o istruiti riguardo l’uso dell'apparecchio in modo sicuro, e se hanno compreso i pericoli che può provocare.
- Questo dispositivo non può essere usato **dai bambini** tra 0 e 8 anni.
- L’apparecchio può essere usato **dai bambini** dagli 8 anni in su, se sono supervisionati costantemente.
- Il dispositivo e il relativo cavo di collegamento devono essere tenuti lontani **dai bambini** più piccoli di 8 anni.

- La pulizia e **la manutenzione da parte dell'utente** non devono essere eseguiti da bambini.
- **I bambini** non devono giocare con l'apparecchio.
- Le pentole devono essere messe in posizione stabile usando i manici (se disponibili) per prevenire schizzi di liquidi bollenti.
- Non far funzionare l'apparecchio con un timer separato in un sistema di telecomando separato.
- L'apparecchio deve essere utilizzato in ambito domestico o in applicazioni simili come
  - in cucine di negozi, uffici e altre aree commerciali.

Non **è** progettato per uso
  - dagli ospiti in hotel, in motel e in altri luoghi residenziali;
  - in proprietà agricole;
  - nei bed & breakfast.

ITALIANO

Elementi di comando

1 Coperchio
2 Serbatoio in gomma
3 Piastra calda con interruttore di sicurezza
4 Motore/Unità di riscaldamento
5 Cavo di alimentazione
6 Tasto di riscaldamento con LED rosso
7 Tasto per il freddo con LED blu
8 Mescolatore per latte schiumato
9 Mescolatore per bevande calde senza schiuma

Preparazione

- Rimuovere il dispositivo e tutti gli accessori dalla confezione.
- Per rimuovere eventuali residui di produzione, pulire tutti gli accessori al primo utilizzo come descritto in "Pulizia".
- Collocare l'apparecchio su una superficie piana, non inclinata e stabile.

Allacciamento alla rete elettrica

- Controllare se la tensione elettrica da usare corrisponde alla tensione dell'apparecchio. Far riferimento all'etichetta per dettagli specifici.
- La lunghezza ridondante del cavo di collegamento può essere riposta nella parte inferiore del motore/impianto di riscaldamento. Collegare il cavo di alimentazione in una presa a terra (se il serbatoio in gomma (2) non è fissato, i LED di entrambi i tasti lampeggeranno (6 e 7)).

Istruzioni per il funzionamento

1. **Aprire il coperchio (1):** Tirare la copertura (1) verso l'alto dai serbatoi in gomma (2).
2. **Inserimento di un mescolatore:** Sulla parte inferiore del serbatoio (2) vedete l'asse del mescolatore (8 o 9). Inserire il mescolatore (8 o 9) sull'asse e assicurarsi che possa ruotare liberamente.
3. **Riempire il serbatoio in gomma (2):** Riempire la quantità voluta di latte o di una bevanda calda nel serbatoio in gomma (2). Notare gli indicatori **MIN** e **MAX** nel serbatoio di gomma (2) (in basso **MAX** per schiumare latte, in alto **MAX** per le bevande senza schiuma).
4. **Selezione della funzione:**

Funzione	Tasto	Mescolatore
Schiumare latte freddo	❄	Mescolatore (8) per schiumare
Schiumare latte caldo	♨	Mescolatore (8) per schiumare
Latte caldo o cacao (senza spuma)	♨	Mescolatore (9) per bevande calde senza schiuma

5. Il tasto selezionato è illuminato continuamente mentre il mescolatore (8 o 9) mescola le bevande o spuma. Dopo circa 2 minuti, gli interruttori del dispositivo si spengono automaticamente e i tasti rispettivi lampeggiano circa 8 volte.

NOTA:
Se il serbatoio in gomma (2) è stato alzato dal motore/impianto di riscaldamento (4), i LED nei due tasti (6 e 7) lampeggiano.

Finire l'operazione e svuotare il serbatoio in gomma (2)

- Spegnere il tasto illuminato e disconnettere dal cavo di alimentazione (6).
- Attendere fino a quando il mescolatore (8 o 9) non si sia fermato.
- Rimuovere il serbatoio in gomma (2) dal motore/impianto di riscaldamento (4) e versare il contenuto in una tazza o nel caffè.
- Pulire tutti i componenti utilizzati come descritto nel capitolo "Pulizia".

Ricette

Bevande calde:

Cappuccino

- Utilizzi il mescolatore per spumare (8) il latte per il cappuccino e per preparare il latte schiumato caldo come descritto nel capitolo "Istruzioni per il funzionamento".
- Riempire la vostra tazza prima con il caffè espresso e poi aggiungere il latte schiumato. Suggeriamo una proporzione di 1/3 di espresso e 2/3 di latte schiumato.

Latte Macchiato

- Utilizzare il mescolatore per spumare (8) il latte per il latte macchiato e per preparare il latte schiumato caldo come descritto nel capitolo "Istruzioni per il funzionamento".
- Riempire il bicchiere con il latte caldo e il latte spumato. Infine aggiungere il caffè espresso. Suggeriamo una proporzione di 2/3 di latte e 1/3 di latte schiumato e 1 tazza di espresso.

Caffè Latte

- Utilizzare il mescolatore per spumare (8) il latte e preparare una piccola quantità di latte caldo come descritto del capitolo "Istruzioni per il funzionamento".
- Versare un doppio espresso in una tazza grande di latte caldo con poca schiuma.

Bevande fredde:

Cappuccino Freddo

- Utilizzare il mescolatore per spumare (8) il latte per il cappuccino freddo e per preparare il latte schiumato freddo come descritto nel capitolo "Istruzioni per il funzionamento".
- Riempire la tazza prima con il caffè espresso e poi aggiungere il latte schiumato e il latte freddo. Suggeriamo una proporzione di 1/3 di espresso, 1/3 di latte schiumato e 1/3 di latte.

Pulizia

AVVISO:

- Disconnettere la spina dall'alimentazione prima della pulizia (6).
- Non immergere mai il motore/impianto di riscaldamento (4) in acqua. Si potrebbe sviluppare una scossa elettrica o un incendio.

ATTENZIONE:

- Non immergete la bilancia in acqua, si potrebbe distruggere l'elettronica.
- Non usare pagliette o altri oggetti abrasivi.
- Non immergere queste parti in lavastoviglie.

Motore/impianto di riscaldamento (4)

- Per pulire la parte esterna del motore/impianto di riscaldamento (4), usare soltanto un panno umido con un piccola quantità di detersivo.

Mescolatore (8 o 9) e serbatoio di gomma (2)

- Il mescolatore (8 o 9) e il serbatoio di gomma (2) possono essere puliti nell'acqua insaponata.
- Lasciare asciugare bene i componenti prima del rimontaggio.

Risoluzione dei problemi

Problema	Causa	Soluzione
L'apparecchio non si accende o non smette di funzionare.	Dispositivo senza alimentazione di corrente.	- Controllare la presa elettrica con un altro apparecchio. - Inserire la presa principale (6). - Controllare la sicura generale.
	Il contenitore di gomma (2) non era propriamente inserito nel motore/unità di riscaldamento (4).	Regolare correttamente il serbatoio di gomma (2) sul motore/unità di riscaldamento (4) in modo da diminuire l'interruttore di sicurezza.
	Il dispositivo è troppo caldo. La protezione di surriscaldamento è attivata.	Lasciar raffreddare l'apparecchio.
	Dispositivo difettoso.	Contattare il centro assistenza e un tecnico.
Il latte spuma poco o per niente.	Il latte è troppo caldo.	Usare il latte a temperatura del frigorifero.
	Il mescolatore per fare la schiuma (8) non è stato utilizzato.	Inserire il mescolatore per la creazione della schiuma (8) e preparare di nuovo il latte.
	La capienza del carico è oltrepassata.	Riempire il serbatoio di gomma fino al livello MIN.
Il latte fuoriesce dal coperchio.	La capienza di carico è troppo grande.	Ridurre la capienza di carico.
I LED lampeggiano quando l'apparecchio è acceso.	Il dispositivo è stato acceso senza aver inserito il serbatoio di gomma (2).	Inserire il serbatoio di gomma (2) sul motore/unità di riscaldamento (4) e accendere di nuovo l'unità.

Conservazione

- Pulire l'apparecchio come descritto e lasciarlo asciugare.
- Il cavo di alimentazione (5) può essere avvolto sulla parte posteriore dell'unità.
- Se non si utilizza l'apparecchio per periodi prolungati, conservare l'apparecchio nell'imballaggio originale.
- Tenere sempre l'apparecchio fuori dalla portata dei bambini, in un luogo asciutto e ben ventilato.

Dati tecnici

Modello: ..... MS 3654
Rete elettrica: ..... 220 - 240 V~, 50 Hz
Alimentazione: ..... 550 - 650 W
Capienza: ..... 700 ml (Latte spumato circa 500 ml)
Codice di protezione: II
Dimensioni (circa L x A x P): ..... 105 x 240 x 105 mm
Peso netto: ..... 0,826 kg

Si riserva il diritto di apportare modifiche tecniche e di design nel corso dello sviluppo del prodotto.

Questo apparecchio è stato controllato sulla base di tutte le direttive CE attuali in vigore in questo settore, quali per esempio la normativa in materia di compatibilità elettromagnetica e la direttiva in materia di bassa tensione, ed è stato costruito conformemente alle norme di sicurezza più moderne.

Smaltimento

Significato del simbolo "Cassonetto"

Salvaguardare l' ambiente, gli elettrodomestici non vanno eliminati come rifiuti domestici.

Lo smaltimento di dispositivi obsoleti o difettosi deve avvenire tramite consegna presso punti di raccolta locali.

Aiutate ad evitare pericoli potenziali per l'ambiente e la nostra salute tramite uno smaltimento non corretto.

Questo contribuisce alla riutilizzazione, al riciclaggio e altre forme di utilizzazione di elettrodomestici e apparecchi elettronici.

Si possono trovare le corrispondenti informazioni sugli appositi luoghi di raccolta, nelle amministrazioni dei comuni.

Instruction Manual

Thank you for purchasing our product. We wish you much pleasure with the appliance.

Symbols in this Instruction Manual

Important information for your safety is specially marked. In order to avoid accidents and damage to the appliance, make sure you follow these instructions:

⚠ **WARNING:**
Warns against health hazards and indicates risks of injury.

⚠ **CAUTION:**
Potential damage to the appliance or other objects.

NOTE: Tips and information for the operator.

General Notes

Before using this device, carefully read this Instruction Manual and keep it together with the warranty certificate, cashier receipt and, if possible, the original package and the interior packing. If you give this appliance to other people, please also pass on the Instruction Manual.

- Use the appliance for private use and the intended purpose only. The appliance is not intended for commercial use.
- Do not use it outdoors. Keep away from heat, direct sunlight, damp (never immerse in liquids) and sharp edges. Do not use the appliance with wet hands. If the appliance is humid or wet, unplug it immediately.
- Turn off the device and unplug from the socket (pulling the plug, not the cable) whenever you are cleaning or not using the device or it is not functioning properly.
- Do **not** operate the device unattended. Always switch off the appliance when leaving the room. Disconnect the plug from the mains.
- Regularly check the appliance and the mains cable for signs of damage. Do not use the appliance if damage is detected.
- Use original parts only.
- For the safety of your children, keep any packaging parts (plastic bags, cartons, polystyrene, etc.) out of their reach.

⚠ **WARNING:**
Do not let little children play with plastic film. Danger of **suffocation!**

Special Safety Instruction for This Appliance

⚠ **WARNING:** Risk of injury!

- Before replacing stirrers which rotate during operation, the device must be switched off and disconnected from the mains!
- Do not touch moving parts.
- Before turning on, make sure that the stirrer was inserted properly.
- Always disconnect the appliance from the power supply if it is left unattended and before assembling, dismantling or cleaning.
- Do not repair the appliance yourself, but always contact an authorized technician. In order to avoid hazards, a damaged mains cable must be replaced with an equivalent cable by the manufacturer, our customer service or any other qualified specialist.
- Keep the appliance and its cord out of reach of children.

ENGLISH

⚠ **WARNING:** Risk of burns!

- During use do not touch the hot surfaces of the appliance. Use the buttons or handles.

⚠ **CAUTION:**

- Do not immerse the appliance into water for cleaning. Pay attention to the instructions provided in the Chapter “Cleaning”.

- The device should be used for food processing purposes only.
- Improper use of the appliance may cause injury.
- This appliance can be used by persons with reduced physical, sensory or mental capabilities, or lack of experience and knowledge, if they have been given supervision or instruction concerning use of the appliance in a safe way, and if they understand the hazards involved.
- This device may not be used by **children** between 0 and 8 years of age.
- This unit can be used by **children** of 8 years and older, if they are constantly supervised.
- The device and its connecting cable must be kept away from **children** younger than 8 years.
- The cleaning and the **user maintenance** must not be carried out by children.
- **Children** should not play with the appliance.
- Cooking utensils should be set down in a stable position using the handles (if available) in order to prevent spilling of hot liquids.
- Do not operate the appliance on a separate timer or a separate remote control system.
- This appliance is intended for use in a household and in similar applications such as

- in staff kitchens of shops, offices and other commercial areas.

It is **not** designed for use

- by visitors in hotels, motels and other residential facilities;
- on agricultural property;
- in bed and breakfast type environments.

Overview of the Components

1 Cover
2 Foam tank
3 Hot plate with safety switch
4 Motor/heating unit
5 Power cord
6 Reheat button with red LED
7 Cold button with blue LED
8 Stirrer for frothing milk
9 Stirrer for hot drinks without foaming

Preparation

- Remove the appliance and all included accessories from the box.
- In order to remove any production residue, clean all accessories before initial use as described in “Cleaning”.
- Place the device on a stable, flat and dry surface.

Electrical Connection

- Check if the mains voltage to be applied matches the voltage of the appliance. Refer to the rating label for detailed specifications.
- The redundant length of the connecting cable can be wound up at the bottom of the motor/heating unit. Connect the power cord into a grounded outlet (If foam tank (2) is not attached the LEDs in both buttons flash (6 and 7)).

Instructions for Operation

1. **Open the lid (1):** Pull the cover (1) upwards from the foam tanks (2).
2. **Insertion of a stirrer:** At the bottom of the tank (2) you see the axle of the stirrer (8 or 9). Insert the stirrer (8 or 9) on the axle and check to make sure it can rotate freely.
3. **Filling the foam tank (2):** Fill the desired quantity of milk or a hot drink in the foam tank (2). Note the corresponding **MIN** and **MAX** markers in the foam tank (2) (lower **MAX** marking for frothing milk, upper **MAX** marker for drinks without foam).
4. **Function selection:**

Function	Button	Stirrer
Frothing cold milk	❄	Stirrer (8) for frothing
Frothing hot milk	♨	Stirrer (8) for frothing
Warm milk or cocoa (without foaming)	♨	Stirrer (9) for hot drinks without foaming

5. The selected button is lit continuously while the stirrer (8 or 9) stirs drinks or foams. After about 2 minutes, the device switches off automatically and the respective button flashes about 8 times.

NOTE:
If the foam tank (2) has been lifted from the motor/heating unit (4), the LEDs in the two buttons (6 and 7) blink.

Finish the operation and empty the foam tank (2)

- Turn off the illuminated button and unplug the power cord (6).
- Wait until the stirrer (8 or 9) has come to a standstill.
- Remove the foam tank (2) from the motor/heating unit (4) and pour the contents into a cup or into coffee.
- Clean all used components as described in Chapter “Cleaning”.

Recipes

Hot drinks:
Cappuccino

- Use the stirrer to foam (8) the milk for a cappuccino and prepare hot frothed milk as described in the Chapter "Instructions for Operation".
- Fill your cappuccino cup first with espresso and then add milk foam and cold milk. We recommend a proportion of 1/3 espresso to 2/3 milk froth.

Latte Macchiato

- Use the stirrer to foam (8) the milk for a latte macchiato and prepare hot frothed milk as described in the Chapter "Instructions for Operation".

ENGLISH

- Fill your latte macchiato glass with the warm milk and milk foam. Then add the espresso. We recommend a proportion of 2/3 milk and 1/3 frothed milk and 1 cup of espresso.

Caffè Latte

- Use the stirrer to foam (8) the milk and prepare a small quantity of hot milk as described in the Chapter "Instructions for Operation".
- Cover a double espresso in a large cup of hot milk with a little froth.

Cold drinks:

Cappuccino Freddo

- Use the stirrer to foam (8) the milk for a cappuccino freddo and prepare cold frothed milk as described in "Instructions for Operation".
- Fill your cappuccino cup first with espresso and then add milk foam and cold milk. We recommend a proportion of 1/3 espresso, 1/3 milk froth and 1/3 milk.

Cleaning

⚠ WARNING:

- Unplug the power plug before cleaning (6).
- Never immerse the motor/heating unit (4) into water. It could result in an electric shock or fire.

⚠ CAUTION:

- Do not immerse the appliance in water: the electronic components can be damaged.
- Do not use a wire brush or any abrasive items.
- Do not clean in the dishwasher.

Motor/heating unit (4)

- To clean the outside of the motor/heating unit (4), use only a damp dishcloth with a little dishwasher detergent.

Stirrer (8 or 9) and foam tank (2)

- The stirrer (8 or 9) and the foam tank (2) can be cleaned in soapy water.
- Let the components dry well before reassembly.

Troubleshooting

Problem	Cause	Solution
The appliance does not turn on or stops operating.	Appliance without power supply.	- Check the outlet with another appliance. - Insert mains plug (6). - Check the house fuse.
	The foam container (2) was not set properly on the motor/heating unit (4).	Set the foam tank (2) correctly on the motor/heating unit (4) so that the safety switch is depressed.
	The device is too hot. Overheating protection is activated.	Allow the appliance to cool.
	Appliance defective.	Contact our service center or a specialist.
The milk foams a little or not at all.	The milk is too hot.	Use milk at refrigerator temperature.
	The stirrer for making foam (8) was not used.	Insert the stirrer for creating foam (8) and prepare the milk again.
	The load capacity is exceeded.	Fill the tank up to the MIN level.
Milk escaping from the lid.	The load capacity is too large.	Reduce the load capacity.
The LEDs flash when apparatus is switched on.	The device was turned on without a properly inserted foam tank (2).	Insert the foam tank (2) on the motor/heating unit (4) and turn on the unit again.

ENGLISH

Storage

- Clean the appliance as described and allow it to dry.
- The power cord (5) can be wound up on the back of the unit.
- During longer periods of non-use we recommend storing the appliance in its original packaging.
- Always keep the appliance at a well-ventilated and dry location, out of the reach of children.

Technical Data

Model:.....MS 3654
Power supply:.....220 - 240 V~, 50 Hz
Power: .....550 - 650 W
Capacity: ..... 700 ml (Milkfoam about 500 ml)
Protection class:.....II
Dimensions (approx. W x H x D) .....105 x 240 x 105 mm
Net weight: .....0,826 kg

The right to make technical and design modifications in the course of continuous product development remains reserved.

This device has been tested according to all relevant current CE guidelines, such as electromagnetic compatibility and low voltage directives, and has been constructed in accordance with the latest safety regulations.

Disposal

Meaning of the “Dustbin” Symbol

Protect our environment: do not dispose of electrical equipment in the domestic waste.

Dispose of obsolete or defective electrical appliances via municipal collection points.

Please help to avoid potential environmental and health impacts through improper waste disposal.

This will contribute to the recycling and other forms of re-utilization of electrical and electronic equipment.

Information concerning where the equipment can be disposed of can be obtained from your local authority.

ENGLISH

Instrukcja obsługi

Dziękujemy za zakup naszego produktu. Życzymy Państwu wiele zadowolenia z tego urządzenia.

Symbole użyte w instrukcji użytkowania

Ważne informacje dotyczące bezpieczeństwa użytkownika jest specjalnie oznakowany. W celu uniknięcia wypadków i uszkodzeń urządzenia należy upewnić się, czy są przestrzegane poniższe instrukcje:

⚠ **OSTRZEŻENIE:**
Ostrzega przed zagrożeniami zdrowia i wskazuje na ryzyko obrażeń ciała.

⚠ **UWAGA:**
Możliwość uszkodzenia urządzenia lub innych przedmiotów.

WSKAZÓWKA: Porady i informacje dla operatora.

Ogólne uwagi

Przed użyciem urządzenia, należy dokładnie przeczytać podręcznik użytkowania i zachować go wraz z gwarancją, paragonem oraz w razie możliwości wraz z oryginalnym opakowaniem zawierającym wewnętrzne elementy. Jeśli dasz tego urządzenia do innych ludzi, również z instrukcji obsługi.

- Z urządzenia należy korzystać wyłącznie do celów prywatnych i zgodnie z przeznaczeniem. Urządzenie to nie jest przeznaczone do użytku komercyjnego.
- Proszę nie korzystać z urządzenia na zewnątrz. Trzymać z dala od gorąca, bezpośredniego nasłonecznienia, wilgoci (nigdy nie zanurzać w płynach) oraz ostrych krawędzi. Proszę nie obsługiwać urządzenia wilgotnymi dłońmi. Jeżeli urządzenie jest wilgotne lub mokre, proszę natychmiast wyciągnąć wtyczkę (należy ciągnąć za wtyczkę, nie za przewód).
- Za każdym razem przed przystąpieniem do czyszczenia lub po użyciu urządzenia lub jeśli ono nie pracuje poprawnie, należy wyłączyć urządzenie oraz wyjąć wtyczkę kabla zasilania, pamiętając, aby nie pociągać za sam przewód.
- Włączonego urządzenia **nie** wolno pozostawiać bez nadzoru. Wychodząc z pomieszczenia, zawsze należy wyłączyć urządzenie. Wyjmij wtyczkę z gniazdka.
- Regularnie sprawdzać, czy urządzenie i przewód zasilania nie posiadają oznak uszkodzenia. Nie uruchamiać urządzenia ze stwierdzonym uszkodzeniem.
- Stosować tylko oryginalne części.
- Ze względu na bezpieczeństwo dzieci, trzymać części opakowania (torby plastikowe, kartony, polistyren, itp.) poza ich zasięgiem.

⚠ **OSTRZEŻENIE:**
Małe dzieci nie mogą bawić się folią. Niebezpieczeństwo **uduszenia!**

Specjalne wskazówki związane z bezpieczną obsługą tego urządzenia

⚠ **OSTRZEŻENIE:** Ryzyko obrażeń!

- Przed wymianą mieszadeł, które ruszają się podczas pracy urządzenie należy wyłączyć i odłączyć od sieci.
- Nie dotykać części ruchomych.
- Przed włączeniem należy się upewnić, że mieszadło zostało prawidłowo włożone.
- Zawsze odłączać urządzenie od zasilania, kiedy jest pozostawione bez nadzoru i przed montażem, demontażem lub czyszczeniem.

⚠ **OSTRZEŻENIE:** Ryzyko obrażeń!

- Nie naprawiać urządzenia samodzielnie, lecz w tym celu należy skontaktować się z uprawnionym serwisantem. Aby uniknąć zagrożenia, uszkodzony kabel zasilania powinien wymienić producent, pracownik naszego punktu obsługi klienta lub inny wykwalifikowany specjalista.
- Trzymać urządzenie i przewód poza zasięgiem dzieci.

⚠ **OSTRZEŻENIE:** Niebezpieczeństwo poparzeń!

- Podczas użytkowania nie należy dotykać gorących powierzchni urządzenia. Używać przycisków lub pokręteł.

⚠ **UWAGA:**

- Nigdy nie zanurzać urządzenia w wodzie celem jego czyszczenia. Przestrzegać instrukcji zawartych w rozdziale „Czyszczenie”.

- Urządzenie to powinno służyć tylko do przygotowywania posiłków.
- Niewłaściwe użytkowanie urządzenia może spowodować uszkodzenia ciała.
- Z tego urządzenia mogą korzystać osoby z ograniczonymi fizycznymi, czuciowymi oraz mentalnymi zdolnościami lub z brakiem doświadczenia i wiedzy, jeśli są nadzorowane lub poinstruowane, jak użyć urządzenia w bezpieczny sposób i rozumieją ewentualne ryzyko.
- Tego urządzenia nie mogą używać **dzieci** w wieku od 0 do 8 lat.
- To urządzenie mogą użytkować **dzieci** od 8 roku życia, jeśli znajdują się pod stałym nadzorem.
- Urządzenie i jego kabel należy trzymać z dala od **dzieci** w wieku poniżej 8 lat.
- Czyszczenia ani **konserwacji** urządzenia nie mogą wykonywać dzieci.

- **Dzieciom** nie wolno bawić się urządzeniem.
- Naczynia kuchenne należy ustawiać w stabilnej pozycji za pomocą uchwytów (o ile są dostępne), aby zapobiec wylewaniu się gorących płynów.
- Nie posługiwać się urządzeniem z osobnym timerem lub osobnym systemem zdalnego sterowania.
- Urządzenie przeznaczone jest do użycia w gospodarstwie domowym i do podobnych zastosowań, np.:
  - w kuchniach dla personelu w sklepach, w biurach i innych miejscach komercyjnych.

Nie jest przeznaczone do użytkowania:
  - przez gości w hotelach, motelach i innych miejscach, gdzie przyjmowani są goście;
  - w gospodarstwach rolnych;
  - w zajazdach.

Elementy składowe

1 Pokrywa
2 Zbiornik na pianę
3 Płytka grzejna z wyłącznikiem bezpieczeństwa
4 Silnik/urządzenie grzejne
5 Kabel zasilający
6 Przycisk podgrzewania z czerwoną diodą LED
7 Przycisk chłodzenia z niebieską diodą LED
8 Mieszadło do spieniania mleka
9 Mieszadło do gorących napojów bez spieniania

Przygotowanie

- Wyjąć z pudełka urządzenie i wszystkie dołączone akcesoria.
- Aby usunąć wszelkie pozostałości produkcyjne, należy przed pierwszym użyciem oczyścić akcesoria zgodnie z opisem zawartym w rozdziale „Czyszczenie".
- Urządzenie umieścić na płaskiej, stabilnej i suchej powierzchni.

Połączenie elektryczne

- Sprawdzić, czy napięcie sieci zasilania zgadza się z napięciem roboczym urządzenia. Informacje na ten temat są podane na tabliczce znamionowej.
- Nadmiarową długość kabla zasilania można zwinąć u spodu modułu silnika/ogrzewania. Przewód zasilania podłączyć do gniazdka z uziemieniem (jeśli nie jest wstawiony zbiornik na pianę (2), będą migały diody LED w obu przyciskach (6 i 7)).

Instrukcje użytkowania

1. **Otworzyć pokrywkę (1):** Pokrywkę (1) wyciągnąć do gory ze zbiornika na pianę (2).
2. **Włożenie mieszadła:** Na dnie zbiornika (2) znajduje się mieszadło (8 lub 9). Mieszadło (8 lub 9) wsunąć na oś i sprawdzić, czy swobodnie się obraca.
3. **Napełnianie zbiornika na pianę (2):** Zbiornik na pianę (2) napełnić żądaną ilością mleka lub gorącego napoju. Uważać na stosowne oznaczenia **MIN** oraz **MAX** w zbiorniku na pianę (2) (dolne oznaczenie **MAX** dla mleka do spieniania, górny znacznik **MAX** dla napojów bez piany).

4. **Wybór funkcji:**

Funkcja	Przycisk	Mieszadło
Spienianie zimnego mleka	❄	Mieszadło (8) do spieniania
Spienianie gorącego mleka	♨	Mieszadło (8) do spieniania
Ciepłe mleko lub kakao (bez piany)	♨	Mieszadło (9) do gorących napojów bez spieniania

5. Wybrany przycisk świeci się w sposób ciągły, podczas gdy mieszadło (8 lub 9) miesza napoje lub spienia. Po około 2 minutach urządzenie automatycznie wyłącza się i miga dioda LED w odpowiednim przycisku ok. 8 razy.

WSKAZÓWKA:
Jeżeli zbiornik na pianę (2) zostanie podniesiony z zespołu silnika/grzewczego (4), diody LED w dwóch przyciskach (6 i 7) zaczną migać.

Zakończenie pracy i opróżnianie zbiornika na pianę (2)

- Wyłączyć podświetlony przycisk i odłączyć kabel zasilania (6).
- Poczekać, aż mieszadło (8 lub 9) zatrzyma się.
- Wyjąć zbiornik na pianę (2) z zespołu silnika/ogrzewania (4) i przelać zawartość do kubka lub do kawy.
- Umyć wszystkie elementy zgodnie z zaleceniami zawartymi w rozdziale „Czyszczenie”.

Przepisy

Gorące napoje:

Cappuccino

- Do mleka użyć mieszadła sporządzania do pianki (8) cappuccino i przygotować gorące, spienione mleko zgodnie z opisem w rozdziale „Instrukcje użytkowania”.
- Do filiżanki cappuccino najpierw wlać kawę espresso, a następnie dolać piankę mleczną. Zaleca się proporcję 1/3 espresso do 2/3 pianki mlecznej.

Latte Macchiato

- Do mleka użyć mieszadła sporządzania do pianki (8) latte macchiato i przygotować gorące, spienione mleko zgodnie z opisem w rozdziale „Instrukcje użytkowania”.
- Napełnić szklankę latte macchiato ciepłym mlekiem i pianką mleczną. Następnie dodać espresso. Zaleca się następującą proporcję 2/3 mleka do 1/3 pianki mlecznej na 1 filiżankę espresso.

Caffè Latte

- Do mleka użyć mieszadła sporządzania do pianki (8) i przygotować małą ilość gorącego, spienionego mleka zgodnie z opisem w rozdziale „Instrukcje użytkowania”.
- Zalać podwójne espresso w dużym kubku gorącym mlekiem z niewielką ilością pianki.

Zimne napoje:

Cappuccino Freddo

- Do mleka użyć mieszadła sporządzania do pianki (8) cappuccino freddo i przygotować zimne, spienione mleko zgodnie z opisem w rozdziale „Instrukcje użytkowania”.
- Do filiżanki cappuccino najpierw wlać kawę espresso, a następnie dolać piankę mleczną i zimne mleko. Zaleca się proporcję 1/3 espresso, 1/3 pianki oraz 1/3 mleka.

JĘZYK POLSKI

Czyszczenie

⚠ OSTRZEŻENIE:

- Przed przystąpieniem do czyszczenia odłączyć wtyczkę zasilania (6).
- Nigdy nie zanurzać zespołu silnikowego/grzewczego (4) w wodzie. Mogłoby to spowodować porażenie prądem lub pożar.

⚠ UWAGA:

- Nie używaj szczotki drucianej ani innych podobnych przed-miotów.
- Nie używaj ostrych lub ściernych środków czyszczących.
- Nie myć urządzenia w zmywarce.

Silnik/urządzenie grzejne (4)

- By oczyścić zespół silnika/grzejny (4) z zewnątrz, należy jedynie do tego celu użyć wilgotnej szmatki nasyconej niewielką ilością roztworu wody i płynu do mycia naczyń.

Mieszadła (8 lub 9) i zbiornik na piankę (2)

- Mieszadło (8 lub 9) i zbiornik na piankę (2) można myć w roztworze wody i płynu do mycia naczyń.

- Przed ponownym założeniem należy części dobrze osuszyć.

Usterki i sposoby ich usuwania

Problem	Przyczyna	Rozwiązanie
Urządzenie nie włącza się lub przestaje działać.	Urządzenie nie ma zasilania.	- Sprawdzić gniazdko za pomocą innego urządzenia. - Włożyć wtyczkę do gniazdka (6). - Sprawdzić bezpiecznik w instalacji domowej.
	Pojemnik na piankę (2) nie został poprawnie ustawiony na zespole silnika/ grzejnym (4).	Zbiornik na piankę (2) ustawić poprawnie na zespole silnika/ grzejnym (4), tak aby był wciśnięty wyłącznik bezpieczeństwa.
	Urządzenie jest zbyt gorące. Uruchomiona została ochrona przed przegrzaniem.	Urządzenie pozostawić do ostygnięcia.
	Urządzenie jest uszkodzone.	Skontaktować się z centrum serwisowym lub upoważnionym serwisantem.
Mleko pieni się zby t mało lub wcale.	Mleko jest zbyt gorące.	Użyć mleka schłodzonego w lodówce.
	Nie użyto mieszadła do sporządzania pianki (8).	Założyć mieszadło do sporządzania pianki (8) i ponownie przygotować piankę.
	Przekroczone dopuszczalne obciążenie.	Napełnić zbiornik do kreski MIN.
Mleko wydostaje się przez pokrywkę.	Zbyt duże obciążenie.	Zmniejszyć obciążenie.
Migają diody LED, gdy urządzenie jest włączone.	Urządzenie zostało włączone przy nieprawidłowo włożonym zbiorniku na piankę (2).	Zbiornik na piankę (2) ustawić na zespole silnika/ ogrzewania (4) i ponownie włączyć urządzenie.

Przechowywanie

- Oczyścić urządzenie zgodnie z opisem i poczekać, aż wyschnie.
- Przewód zasilania (5) można zwinąć u spodu urządzenia.
- W przypadku dłuższych okresów nieużywania zalecane jest przechowywanie urządzenia w oryginalnym opakowaniu.
- Urządzenie należy zawsze przechowywać w odpowiednio wentylowanym i suchym miejscu, poza zasięgiem dzieci.

Dane techniczne

Model:.....MS 3654
Napięcie zasilania: .....220 - 240 V~, 50 Hz
Moc:.....550 - 650 W
Pojemność .....700 ml (pianka mleczna ok. 500 ml)
Klasa ochrony: II
Wymiary (przybl. szer. x wys. x dł.).....105 x 240 x 105 mm
Waga netto:.....0,826 kg

Zastrzegamy sobie prawo wprowadzania zmian technicznych i projektowych w trakcie ciągłego rozwoju produktu.

Niniejsze urządzenie odpowiada wymaganiom normy bezpieczeństwa użytkowania oraz spełnia wymagania dyrektywy niskonapięciowej i kompatybilności elektromagnetycznej.

Ogólne warunki gwarancji

Producent / Dystrybutor udziela 24 miesięcy gwarancji na zakupione urządzenie. Okres gwarancji liczony jest od daty zakupu urządzenia.

W tym okresie uszkodzone urządzenie będzie bezpłatnie wymienione na wolne od wad. W przypadku, gdy wymiana będzie niemożliwa do zrealizowania, Nabywca otrzyma zwrot ceny zakupu urządzenia.

Za uszkodzone urządzenie uważa się takie, które nie spełnia funkcji określonych w instrukcji obsługi, a przyczyną takiego stanu jest wewnętrzna wada fabryczna lub materiałowa.

Gwarancją nie są objęte uszkodzenia mechaniczne, chemiczne, termiczne, powstałe w wyniku działania sił zewnętrznych (np. przepięcie w sieci energetycznej czy wyładowania atmosferyczne), jak również wady powstałe w wyniku obsługi niezgodnej z instrukcją obsługi urządzenia.

Nabywcy przysługuje prawo do wymiany urządzenia na wolne od wad lub, jeśli wymiana jest niemożliwa, zwrotu gotówki tylko po dostarczeniu do punktu zakupu kompletnego

urządzenia z oryginalnymi akcesoriami, instrukcją obsługi i w oryginalnym opakowaniu wraz z dowodem zakupu i prawidłowo wypełnioną kartą gwarancyjną (pieczątka sklepu, data sprzedaży urządzenia).

Gwarancja oraz zawarte w niej warunki obowiązują na terenie Rzeczpospolitej Polskiej.

Niniejsza gwarancja nie wyłącza, nie ogranicza ani nie zawiesza uprawnień Nabywcy wynikających z przepisów Ustawy z dnia 27 lipca 2002 r. o szczególnych warunkach sprzedaży konsumenckiej oraz o zmianie kodeksu cywilnego (Dz. U. z 2002 r. Nr 141, poz. 1176).

Dystrybutor:
CTC Clatronic Sp. z o.o
ul. Opolska 1 a karczów
49 - 120 Dąbrowa

Usuwanie

Znaczenie symbolu „Pojemnik na śmieci”

Proszę oszczędzać nasze środowisko, sprzęt elektryczny nie należy do śmieci domowych.

Stare lub uszkodzone urządzenia elektryczne należy odstawić do miejskich punktów zbiórki.

Prosimy unikać potencjalnych zagrożeń dla zdrowia i środowiska poprzez nieprawidłowe metody utylizacji odpadów.

Tą drogą przyczyniają się Państwo do ponownego użycia, do recyklingu i do innych form wykorzystania starego sprzętu elektrycznego i elektronicznego.

Informacje, gdzie można zdać sprzęt, otrzymają Państwo w swoich urzędach komunalnych lub w administracji gminy.

Használati utasítás

Köszönjük, hogy megvásárolta a termékünket. Reméljük, sok örömét leli majd a készülék használatában.

A használati útmutatóban található jelzések

Az Ön biztonságával kapcsolatos fontos információkat külön jelöléssel láttuk el. A balesetek és a készülék károsodásának elkerülése érdekében kövesse ezeket az utasításokat:

⚠ **FIGYELMEZTETÉS:**
Egészségügyi kockázatokra figyelmeztet és sérülésveszélyt jelöl.

⚠ **VIGYÁZAT:**
A készülék, illetve egyéb tárgyak lehetséges károsodására hívja fel a figyelmet.

ℹ **MEGJEGYZÉS:**
Tippek és tanácsok a készülék üzemeltetője számára.

Általános megjegyzések

A készülék használata előtt figyelmesen olvassa el a használati útmutatót, és őrizze meg a garancialevéllel, a vásárlási bizonylattal és – amennyiben lehetséges – az eredeti csomagolással, valamint a belső csomagolóanyaggal együtt. Amennyiben a készüléket harmadik személynek adja tovább, a használati útmutatót is adja a készülékhez.

- A készüléket kizárólag személyes célra és rendeltetésének megfelelően használja. A készülék nem alkalmas ipari használatra.
- Ne használja kültéren. Ne tegye ki erős hőhatásnak, közvetlen napsugárzásnak és nedvességnek (soha ne mártsa folyadékba), valamint óvja az éles, hegyes felületektől! Ne használja a készüléket nedves kézzel. Amennyiben a készülék párás vagy nedves, azonnal csatlakoztassa le a hálózatról.
- Amennyiben tisztítja, nem használja a készüléket, vagy az nem működik megfelelően, kapcsolja ki és húzza ki a hálózati aljzatból (a dugaszt húzza, ne a kábelt).
- **Ne** hagyja a készüléket felügyelet nélkül. Mindig kapcsolja ki a készüléket, amikor elhagyja a helyiséget. Húzza ki a hálózati kábel dugaszát az aljzatból.
- Rendszeresen ellenőrizze, hogy találhatók-e sérülésre utaló jelek a készüléken vagy a kábelen. Ne használja a készüléket, ha sérülést fedez fel rajta.
- Kizárólag eredeti alkatrészeket használjon.
- A gyermekek biztonsága érdekében a csomagolóanyagokat (műanyag tasak, karton, polisztirol hab stb.) tartsa számukra nem elérhető helyen.

⚠ **FIGYELMEZTETÉS:**
Ne engedje, hogy kisgyermekek játszanak a műanyag fóliával. **Fulladásveszély!**

A készülékre vonatkozó különleges biztonsági utasítások

⚠ **FIGYELMEZTETÉS:** Sérülésveszély!

- A működtetés során forgó mozgást keverők cseréjekor a készüléket ki kell kapcsolni és le kell csatlakoztatni a hálózatról!
- Ne érjen a mozgó alkatrészekhez.
- A bekapcsolás előtt győződjön meg arról, hogy a keverőket megfelelően helyezte be.
- Mindig csatlakoztassa le a készüléket a hálózatról, amikor felügyelet nélkül hagyja, illetve összeszerelés, szétszerelés vagy tisztítás előtt.
- Ne próbálkozzon a készülék javításával, bízza ezt képesített szakemberre. A veszélyhelyzetek megelőzése érdekében a hibás hálózati kábel kizárólag megegyező típusú kábellel helyettesíthető, a cserét a gyártó, az ügyfélszolgálatunk, illetve képesített szakember végezheti.

⚠ **FIGYELMEZTETÉS:** Sérülésveszély!

- A készüléket és annak hálózati kábelét tartsa gyermekek számára nem hozzáférhető helyen.

⚠ **FIGYELMEZTETÉS:** Égésveszély!

- A használat során ne nyúljon a készülék forró felületeihez. Kizárólag a gombokat és a fogantyúkat érintse.

⚠ **VIGYÁZAT:**

- Ne merítse vízbe a készüléket tisztítás közben. Figyelmesen olvassa el a „Tisztítás” című fejezetben foglalt utasításokat.

- A készüléket kizárólag élelmiszerek feldolgozására használja.
- A készülék helytelen használata sérülést okozhat.
- A készüléket korlátozott testi, érzékszervi vagy szellemi képességgel bíró, valamint megfelelő tapasztalattal és tudással nem rendelkező személyek csak felügyelet mellett, illetve abban az esetben használhatják, ha tájékoztatták őket a készülék biztonságos használatáról, és megértik az ezzel járó kockázatokat.
- A készüléket 0 és 8 év közötti **gyermekek** nem használhatják.
- A készüléket 8 évnél idősebb **gyermekek** kizárólag folyamatos felügyelet mellett használhatják.
- A készüléket és annak csatlakozókábelét a 8 évnél fiatalabb **gyermekek** számára nem hozzáférhető helyen kell tartani.
- A készülék tisztítását és **háztartási karbantartását** nem végezheti gyermek.
- A készülék nem **gyermekjáték**.
- Forró folyadékok kifröccsenésének megelőzése érdekében a főzéshez használt eszközöket a fogantyúk (ha vannak) segítségével stabilan kell elhelyezni.

- Ne működtesse a készüléket különálló időzítővel vagy különálló távirányító rendszerrel.
- A készüléket háztartási vagy hasonló felhasználásra tervezték, többek között
  - üzlethelyiségek, irodák és egyéb munkahelyek személyzeti konyhájában.

A készüléket **nem** a következő felhasználásra tervezték
- hotelek, motelek és egyéb lakólétesítmények látogatói számára;
- mezőgazdasági létesítményeken;
- a „szoba reggelivel” szolgáltatást nyújtó szálláshelyeken.

A kezelőelemek áttekintése

1 Fedél
2 Habtartály
3 Főzőlap biztonsági kapcsolóval
4 Motor-/főzőegység
5 Hálózati kábel
6 Felmelegítés gomb vörös LED-világítással
7 Hűtés gomb kék LED-világítással
8 Keverő tejhabosításhoz
9 Keverő forró italok habosítás nélküli keveréséhez

Előkészületek

- Vegye ki a készüléket és valamennyi mellékelt tartozékát a dobozból.
- A gyártás során esetlegesen képződött lerakódások eltávolítása érdekében, az első használatot megelőzően valamennyi alkotórészt tisztítson meg a „Tisztítás” fejezetben leírtaknak megfelelően.
- Helyezze a készüléket szilárd, egyenletes és száraz felületre.

Elektromos csatlakoztatás

- Ellenőrizze, hogy a használni szándékozott hálózati feszültség megegyezik a készüléken feltüntetett feszültséggel. Részletes műszaki adatokért olvassa el a készülék adattábláját.
- A csatlakozókábelnek a szükséges hosszon túli része felcsévélhető a motor-/főzőegység aljára. A csatlakozókábelt földelt hálózati aljzatba csatlakoztassa (Amennyiben a habtartály (2) nincs csatlakoztatva mindkét gomb (6 és 7) LED-világítása villog).

Használati utasítások

1. **Nyissa ki a fedelet (1):** Húzza a fedelet (1) a habtartálytól (2) felfelé.
2. **Keverő behelyezése:** A tartály (2) alján található a keverő (8 vagy 9) tengelye. Helyezze fel a keverőt (8 vagy 9) a tengelyre és ellenőrizze, hogy akadálytalanul forog.
3. **A habtartály (2) feltöltése:** Töltse a kívánt mennyiségű tejet vagy forró italt a habtartályba (2). Ügyeljen a habtartályban (2) található **MIN** és **MAX** jelzésre (alsó **MAX** jelzés a tejhabosításhoz, a felső **MAX** jelzés a habosítás nélküli italokhoz).
4. **Funkció kiválasztása:**

Funkció	Gomb	Keverő
Hideg tej habosítása	❄	Keverő (8) habosításhoz
Forró tej habosítása	♨	Keverő (8) habosításhoz
Meleg tej vagy kakaó (habosítás nélkül)	♨	Keverő (9) habosítás nélküli forró italokhoz

5. A kiválasztott gomb folyamatosan világít, amíg a keverő (8 vagy 9) keveri vagy habosítja az italt. 2 perc elteltével a készülék automatikusan kikapcsol, és a szóban forgó gomb kb. nyolcszor felvillan.

MEGJEGYZÉS:
Ha a habtartályt (2) leemelte a motor-/főzőegységről (4), a két gomb (6 és 7) LED-je villog.

Működtetés befejezése és a habtartály (2) kiürítése

- Kapcsolja ki a világító gombot, és húzza ki a hálózati kábelt (6).
- Várja meg, amíg a keverők (8 vagy 9) teljesen leállnak.
- Vegye le a habtartályt (2) a motor-/főzőegységről (4), és ürítse a tartalmát egy csészébe vagy a kávéba.
- Tisztítsa meg az összes alkotórészt a „Tisztítás” fejezetben leírtaknak megfelelően.

Receptek

Forró italok:

Kapucsínó

- A keverő (8) segítségével habosítsa fel a kapucsínóba szánt tejet, majd készítsen forró habos tejet a „Használati utasítások” fejezetben leírtak szerint.
- A kapucsínós csészét töltse meg eszpresszóval, majd adja hozzá a tejhabot. Ehhez az 1/3 eszpresszó és 2/3 tejhab arányt javasoljuk.

Latte Macchiato

- A keverő (8) segítségével habosítsa fel a latte macchiatóba szánt tejet, majd készítsen forró habos tejet a „Használati utasítások” fejezetben leírtak szerint.
- A latte macchiatós poharat töltse meg meleg tejjel és tejhabbal. Ezt követően adja hozzá az eszpresszót. Ehhez a 2/3 tej, 1/3 tejhab arányt, és egy csésze eszpresszó hozzáadását javasoljuk.

Caffè Latte

- A keverő (8) segítségével habosítsa fel a capuccino freddóba szánt tejet, majd készítsen hideg habos tejet a „Használati utasítások” fejezetben leírtak szerint.
- Öntsön óvatosan egy dupla eszpresszót egy nagy csésze forró tejbe, majd fedje be tejhabbal.

Hideg italok:

Cappuccino Freddo

- A keverő (8) segítségével habosítsa fel a capuccino freddóba szánt tejet, majd készítsen hideg habos tejet a „Használati utasítások” fejezetben leírtak szerint.
- A kapucsínós csészét töltse meg eszpresszóval, majd adja hozzá a tejhabot és a hideg tejet. Ehhez az 1/3 eszpresszó, 1/3 tejhab és 1/3 tej arányt javasoljuk.

Tisztítás

⚠ FIGYELMEZTETÉS:

- Tisztítás előtt húzza ki a hálózati dugaszt (6).
- Soha ne merítse a motor-/főzőegységet (4) vízbe. Ez áramütéshez vagy tűzesethez vezethet.

⚠ VIGYÁZAT:

- Ne merítse a készüléket vízbe, mivel ez az elektromos alkatrészek károsodásához vezethet.
- Ne használjon drótkefét vagy más súroló hatású tisztítószert.
- Ne tisztítsa mosogatógépben.

Motor-/főzőegység (4)

- A motor-/főzőegység (4) külsejének tisztításához kizárólag nedves, kevés mosogatószerrel átitatott törlőkendőt használjon.

Keverő (8 vagy 9) és habtartály (2)

- A keverő (8 vagy 9) és a habtartály (2) szappanos vízben tisztítható.
- Összeszerelés előtt hagyja az alkotórészeket alaposan megszáradni.

Hibaelhárítás

Probléma	Ok	Megoldás
A készüléket nem lehet bekapcsolni, illetve működés közben leáll.	A készülék nincs áramellátás alatt.	- Ellenőrizze a hálózati aljzatot egy másik készülék csatlakoztatásával. - Csatlakoztassa a hálózati dugaszt (6). - Ellenőrizze a lakás hálózati biztosítékát.
	A habtartály (2) helytelenül illeszkedik a motor-/főzőegységre (4).	Helyezze fel helyesen a habtartályt (2) a motor-/főzőegységre (4) úgy, hogy a biztonsági kapcsoló benyomott állapotban legyen.

MAGYARUL

Probléma	Ok	Megoldás
	A készülék túl forró. Aktiválódott a túlhevülés elleni védelem.	Hagyja a készüléket lehűlni.
	A készülék hibás.	Vegye fel a kapcsolatot a vevőszolgálati központtal vagy egy szakemberrel.
A tej alig vagy egyáltalán nem habosodik.	A tej túl forró.	Használja a tejet hűtőből kivett hőmérsékleten.
	Nem használta a habosításra szolgáló keverőt (8).	Helyezze fel a habosító keverőt (8) és újra készítse el a habosított tejet.
	Nem érte el a minimális töltési űrtartalmat.	Töltse fel a tartályt a MIN jelzésig.
Tej csordul ki a fedél alól.	Túllépte a töltési űrtartalmat.	Csökkentse a betöltött folyadékmennyiséget.
A LED villog, amikor a készülék bekapcsolt állapotban van.	A készüléket megfelelően felhelyezett habtartály (2) nélkül kapcsolta be.	Helyezze fel a habtartályt (2) a motor-/főzőegységre (4), és újra kapcsolja be a készüléket.

Tárolás

- A készüléket a leírtaknak megfelelően tisztítsa, majd hagyja megszáradni.
- A hálózati kábel (5) felcsévélhető a készülék hátoldalára.
- Ha a készüléket hosszabb ideig nem használja, akkor azt javasoljuk, hogy az eredeti csomagolásában tárolja.
- A készüléket mindig száraz, jól szellőző és gyermekektől védett helyen tartsa.

Műszaki adatok

Típus: .....MS 3654
Áramellátás: .....220 - 240 V~, 50 Hz
Teljesítmény: .....550 - 650 W
Űrtartalom: ..... 700 ml (tejhab esetén kb. 500 ml)
Védelmi osztály: II
Méretek (kb. SZ x Ma x Mé): .....105 x 240 x 105 mm
Nettó tömeg:.....0,826 kg

A műszaki és kivitelezési módosítások jogát a folyamatos termékfejlesztés miatt fenntartjuk.

Ezt a készüléket az Európa Tanács minden vonatkozó aktuális irányelve szerint (pl. elektromágnesesség-elviselő képesség vagy kisfeszültség-elviselő képesség) ellenőriztük, és a legújabb biztonságtechnikai előírások szerint készült.

Hulladékkezelés

A „kuka" piktogram jelentése

Óvja környezetünket: az elektromos készülékeket ne helyezze a háztartási hulladékba.

A fölösleges vagy hibás elektromos készülék ártalmatlanítását a helyi hulladékgyűjtőpontokban végezze.

Segítsen elkerülni a helytelen hulladékkezelésből eredő lehetséges környezeti és egészségügyi hatásokat.

Ezzel hozzájárul a régi elektromos és elektronikus berendezések újrahasznosításához vagy más módon való újrafelhasználásához.

A készülék ártalmatlanításával kapcsolatos felvilágosítást a helyi hatóságoktól kérhet.

Руководство по эксплуатации

Благодарим за выбор нашей продукции. Желаем вам приятных впечатлений при использовании данного прибора.

Символы в настоящем руководство по эксплуатации

В руководстве специально выделены важные рекомендации для обеспечения безопасности. Соблюдайте данные инструкции, чтобы избежать несчастных случаев и повреждения прибора:

⚠ **ПРЕДУПРЕЖДЕНИЕ:**
Предупреждает об опасности для здоровья и возможном риске получения травм.

⚠ **ВНИМАНИЕ:**
Опасность повреждения прибора или других предметов.

ℹ **ПРИМЕЧАНИЯ:**
Советы и рекомендации для оператора.

Общие сведения

Перед началом эксплуатации прибора внимательно прочитайте данное руководство по использованию и сохраните ее в надежном месте вместе с гарантийным сертификатом, кассовым чеком и по возможности с оригинальной упаковкой с упаковочным материалом. При передаче изделия сторонних лицам передайте им также руководство по использованию.

- Используйте прибор только по назначению в бытовых целях. Он не предназначен для коммерческого применения.
- Не используйте устройство на открытом воздухе. Не подвергайте устройство воздействию источников тепла, прямых солнечных лучей, влаги (никогда не погружайте в жидкости) и острых предметов. Не прикасайтесь к прибору влажными руками. Если прибор станет влажным или мокрым, немедленно отключите его от сети.
- Обязательно отключайте устройство (не тяните при этом сетевой шнур), если устройство не используется, при установке дополнительных принадлежностей, а также во время очистки или в случае неисправности.
- **Не** оставляйте прибор без присмотра во время его использования. Обязательно выключайте устройство, если покидаете помещение. Извлеките вилку сетевого шнура из розетки сети электропитания.
- Периодически проверяйте прибор и сетевой кабель на наличие повреждений. Запрещается использовать поврежденное устройство.
- Используйте только оригинальные запасные части.
- Из соображений детской безопасности храните все элементы упаковки (пластиковые пакеты, материалы из картона и полистирола и др.) в недоступных для детей местах.

⚠ **ПРЕДУПРЕЖДЕНИЕ:**
Не позволяйте детям играть с полиэтиленовой пленкой. Существует опасность **удушья!**

Специальные инструкции по технике безопасности

⚠ **ПРЕДУПРЕЖДЕНИЕ:** Опасность получения травмы!

- Перед заменой мешалок, вращающихся во время работы, необходимо выключить устройство и отключить его от электросети.
- Не касайтесь подвижных деталей.
- Перед включением прибора убедитесь, что мешалка вставлена правильно.
- Перед разборкой, сборкой, чисткой или если прибор остается без присмотра обязательно отключите его от сети электропитания.

РУССКИЙ

⚠ **ПРЕДУПРЕЖДЕНИЕ:** Опасность получения травмы!

- Запрещается ремонтировать прибор самостоятельно, обратитесь к специалисту, имеющему соответствующий допуск. Во избежание опасности менять поврежденный кабель на аналогичный должен производитель, сервисная служба или квалифицированный специалист.
- Храните прибор и его шнур питания вне доступа детей.

⚠ **ПРЕДУПРЕЖДЕНИЕ:** Риск получения ожогов!

- Не прикасайтесь к горячим поверхностям устройства. Используйте кнопки или рукоятки.

⚠ **ВНИМАНИЕ:**

- Запрещается погружать прибор в воду для очистки. Соблюдайте инструкции, указанные в главе “Чистка”.

- Прибор следует использовать только для приготовления пищи.
- Использование устройства не по назначению может привести к травме.
- Прибор могут использовать лица с ограниченными физическими, сенсорными или умственными способностями и без опыта, если они были проинформированы о безопасном использовании прибора и осознают возможные угрозы.
- **Детям** младше 8 лет запрещается пользоваться устройством.
- Прибор могут использовать **дети** старше 8 лет, если они находятся под наблюдением взрослых.
- Прибор и его соединительный кабель должен находиться вне доступа **детей** младше 8 лет.
- Чистку и **обслуживание прибора** детям проводить запрещено.
- **Детям** нельзя играть с этим устройством.

- Кухонную посуду необходимо устанавливать в устойчивое положение при помощи ручек (при наличии) во избежание разлива горячих жидкостей.
- Запрещается использовать прибор с отдельно установленным таймером или дистанционной системой управления.
- Данный прибор предназначен для бытового использования, например,
  - в магазинах, офисах и других коммерческих учреждениях.

Использование прибора **не** по назначению:
- посетители отелей, мотелей и других жилых учреждениях;
- на сельскохозяйственных предприятиях;
- в пансионатах.

Обзор деталей прибора

1 Крышка
2 Пеносборник
3 Нагревательный элемент с предохранительным выключателем
4 Двигатель/нагреватель
5 Сетевой шнур
6 Кнопка подогрева с красным индикатором
7 Кнопка охлаждения с синим индикатором
8 Мешалка для вспенивания молока
9 Мешалка для горячих напитков без вспенивания

Подготовка

- Извлеките устройство и все принадлежности из коробки.
- Чтобы удалить остатки материалов, используемых при производстве, очистите все принадлежности в соответствии с описанием в разделе “Чистка”.
- Установите прибор на прочную, ровную, сухую поверхность.

Электрическое подключение

- Проверьте соответствие напряжения прибора напряжению в сети электропитания, к которой предполагается подключить прибор. Подробные технические характеристики см. на паспортной табличке.
- Участок соединительного кабеля избыточной длины можно намотать на нижнюю часть блока двигателя/нагревателя. Вставьте вилку сетевого шнура в заземленную розетку сети электропитания (если не установлен пеносборник (2), на обеих кнопках (6 и 7) мигают индикаторы).

Инструкции по использованию

1. **Откройте крышку (1):** вытяните крышку (1) вверх из пеносборников (2).
2. **Установка мешалки:** в нижней части резервуара (2) расположена ось мешалки (8 или 9). Установите мешалку (8 или 9) на ось и убедитесь, что она может свободно вращаться.
3. **Заполнение пеносборника (2):** налейте требуемое количество молока или горячего напитка в пеносборник (2). Учитывайте метки **MIN** и **MAX** в пеносборнике (2) (нижняя метка **MAX** предназначена для вспенивания молока, верхняя метка **MAX** — для напитков без пены).
4. **Выбор режима работы:**

Режим	Кнопка	Мешалка
Вспенивание молока	❄	Мешалка (8) для вспенивания
Вспенивание горячего молока	≋	Мешалка (8) для вспенивания
Теплое молоко или какао (без вспенивания)	≋	Мешалка (9) для горячих напитков без вспенивания

5. Индикатор на выбранной кнопке непрерывно светится, пока мешалка (8 или 9) перемешивает напитки или выполняет вспенивание. Примерно через 2 минуты

РУССКИЙ

устройство автоматически выключается, индикатор на соответствующей кнопке мигает 8 раз.

ПРИМЕЧАНИЯ:
Если пеносборник (2) приподнять с блока двигателя/нагревателя (4), индикаторы на двух кнопках (6 и 7) начинают мигать.

Завершение приготовления и различие напитка из пеносборника (2)

- Выключите подсвечиваемую кнопку и извлеките вилку сетевого шнура (6) из розетки сети электропитания.
- Подождите, пока мешалка (8 или 9) полностью остановится.
- Снимите пеносборник (2) с блока двигателя/нагревателя (4) и вылейте его содержимое в чашку или добавьте в кофе.
- Очистите все использованные компоненты в соответствии с описанием в разделе “Чистка”.

Рецепты

Горячие напитки:

Капучино

- Используйте мешалку (8) для вспенивания молока для капучино. Приготовьте вспененное молоко в соответствии с описанием в разделе “Инструкции по использованию”.
- Сначала налейте в чашку для капучино эспрессо, а затем добавьте вспененное молоко. Рекомендованная пропорция: 1/3 эспрессо на 2/3 вспененного молока.

Латте макиато

- Используйте мешалку (8) для вспенивания молока для латте макиато. Приготовьте вспененное молоко в соответствии с описанием в разделе “Инструкции по использованию”.
- Налейте в стакан для латте макиато теплое молоко и вспененное молоко. Затем добавьте эспрессо. Рекомендованная пропорция: 2/3 молока, 1/3 вспененного молока и 1 чашка эспрессо.

Кофе латте

- Используйте мешалку (8) для вспенивания молока. Приготовьте немного горячего молока в соответствии с описанием в разделе “Инструкции по использованию”.
- Добавьте двойной эспрессо в большую чашку с горячим молоком и небольшим количеством вспененного молока.

Холодные напитки:

Холодный капучино

- Используйте мешалку (8) для вспенивания молока для холодного капучино. Приготовьте холодное вспененное молоко в соответствии с описанием в разделе “Инструкции по использованию”.
- Сначала налейте в чашку для капучино эспрессо, а затем добавьте вспененное молоко и холодное молоко. Рекомендуемая пропорция: 1/3 эспрессо, 1/3 вспененного молока и 1/3 молока.

Чистка

ПРЕДУПРЕЖДЕНИЕ:

- Извлеките вилку сетевого шнура из розетки сети электропитания перед чисткой (6).
- Никогда не погружайте блок двигателя/нагревателя (4) в воду. Это может привести к поражению электрическим током или к пожару.

ВНИМАНИЕ:

- Не погружайте прибор в воду: можно повредить электронные компоненты.
- Не используйте проволочные щетки или другие абразивные предметы.
- Не мыть в посудомоечной машине.

Блок двигателя/нагревателя (4)

- Для очистки внешних поверхностей блока двигателя/нагревателя (4) используйте только влажную ткань для мытья посуды с небольшим количеством средства для мойки посуды.

Мешалка (8 или 9) и пеносборник (2)

- Мешалку (8 или 9) и пеносборник (2) можно очистить мыльной водой.
- Перед сборкой хорошо просушите детали.

Устранение неисправностей

Неисправность	Причина	Способ устранения
Прибор не включается или останавливается во время работы.	Нет подачи питания.	- Проверьте розетку сети электропитания с помощью другого устройства. - Вставьте вилку сетевого шнура (6) в розетку сети электропитания. - Проверьте предохранитель сети.
	Пеносборник (2) установлен неправильно на блоке двигателя/ нагревателя (4).	Установите правильно пеносборник (2) на блоке двигателя/ нагревателя (4), чтобы был нажат предохранительный выключатель.
	Устройство сильно нагревается. Сработала защита от перегрева.	Дайте устройству остыть.
	Прибор неисправен.	Обратитесь в сервисный центр или к специалисту.
Молоко слабо или совсем не вспенивается.	Молоко слишком горячее.	Используйте молоко из холодильника.
	Не используется мешалка для вспенивания (8).	Установите мешалку для вспенивания (8) и снова приготовьте молоко.
	Превышена допустимая нагрузка.	Заполните емкость до метки MIN.
Молоко убегает из-под крышки.	Слишком большая нагрузка.	Уменьшите нагрузку.
После включения прибора мигают индикаторы.	Прибор включен без установленного пеносборника (2).	Установите пеносборник (2) на блок двигателя/ нагревателя (4) и включите прибор.

Хранение

- Очистите прибор в соответствии с описанием и дайте ему полностью высохнуть.
- Сетевой шнур (5) можно намотать на задней панели прибора.
- Рекомендуется хранить устройство в оригинальной упаковке, если оно не используется длительное время.
- Всегда держите прибор в хорошо проветриваемом сухом месте вне доступа детей.

Технические данные

Модель: .....MS 3654
Электропитание: ..... 220 - 240 В~, 50 Гц
Мощность: ..... 550 - 650 ватт
Емкость ..... 700 мл (Вспененное молоко прибл. 500 мл)
Класс защиты: II
Габаритные размеры (прибл. Ш x В x Г)..... 105 x 240 x 105 мм
Вес нетто: .....0,826 кг

Мы сохраняем право на технические и конструкционные изменения в рамках продолжающейся разработки продукта.

Это изделие прошло все необходимые и актуальные проверки, предписанные директивой CE, к прим. На электромагнитную совместимость и соответствие требованиям к низковольтной технике, оно было также сконструировано и построено с учетом последних требований по технике безопасности.

التنظيف

⚠ تحذير:

- افصل قابس التيار الرئيسي (6) قبل التنظيف.
- لا تغمر أبدًا وحدة المحرك/التسخين (4) في الماء. حيث قد يؤدي ذلك إلى التعرض لصدمة كهربائية أو نشوب حريق.

⚠ تنبيه:

- لا تغمر الجهاز في الماء: فقد تتعرض المكونات الإلكترونية للتلف.
- لا تستخدم فرشاة سلك أو أي مواد كاشطة.
- لا تقم بالتنظيف في غسالة الأطباق.

وحدة المحرك/التسخين (4)

- لتنظيف السطح الخارجي لوحدة المحرك/التسخين (4)، استخدم فقط قطعة قماش مبللة بقليل من منظف غسالة الأطباق.

أداة التقليب (8 أو 9) وخزان الرغوة (2)

- أداة التقليب (8 أو 9) وخزان الرغوة (2) يمكن تنظيفهما بالماء والصابون.
- اترك للمكونات تجف جيدا قبل إعادة التجميع.

استكشاف الأخطاء وإصلاحها

المشكلة	السبب	الحل
لا يمكن تشغيل الجهاز أو إيقاف تشغيله.	الجهاز لا يوجد به إمداد بالطاقة.	- تحقق من عمل المقبس باستخدام جهاز آخر. - أدخل قابس التيار (6). - افحص الصمام الكهربائي للبيت.
	لم يتم تركيب حاوية الرغوة (2) بشكل صحيح على وحدة المحرك/التسخين (4).	قم بتركيب خزان الرغوة (2) بشكل صحيح على وحدة المحرك/التسخين (4) بحيث يتم ضغط مفتاح الأمان.
	الجهاز ساخن للغاية. تم تنشيط الحماية من التسخين الزائد.	اترك الجهاز حتى يبرد.
	وجود خلل بالجهاز.	اتصل بمركز الصيانة الخاص بنا أو بأحد المتخصصين.
الحليب يكون رغوى قليلة أو لا يكون رغوة على الإطلاق.	الحليب ساخن للغاية.	استخدام حليب في درجة حرارة الثلاجة.
	لم يتم استخدام أداة التقليب لعمل الرغوة (8).	أدخل أداة التقليب لعمل الرغوة (8) وقم بإعداد الحليب مرة أخرى.
	تم تجاوز سعة التحميل.	املأ الخزان حتى علامة الحد الأدنى MIN.
الحليب يخرج من الغطاء.	سعة التحميل كبيرة جدا.	قم بتقليل سعة التحميل.
المؤشرات تومض أثناء تشغيل الجهاز.	تم تشغيل الجهاز بدون إدخال خزان الرغوة (2) بشكل صحيح.	قم بتركيب خزان الرغوة (2) بشكل صحيح على وحدة المحرك/التسخين (4) ثم قم بتشغيل الجهاز مرة أخرى.

التخزين

- نظف الجهاز على النحو المذكور واتركه يجف.
- يمكن لف كبل الطاقة (5) في الجزء الخلفي من الجهاز.
- خلال فترات عدم الاستخدام الطويلة يُوصى بتخزين الجهاز في عبوته الأصلية.
- دائما ضع الجهاز فى مكان جيد التهوية و جاف, بعيدا عن متناول الأطفال.

البيانات الفنية

الطراز: ..... MS 3654
الطاقة الكهربية: ..... 220 - 240 فولت~، 50 هرتز
استهلاك الطاقة: ..... 550 - 650 واط
السعة: ..... 700 مل (رغوة الحليب حوالي 500 مل)
فئة الحماية: II
الأبعاد (العرض × الارتفاع × العمق تقريبا): ... 105 × 240 × 105مم
الوزن الصافي: ..... 0,826 كجم

نحتفظ بالحق في إجراء تغييرات فنية وتصميمية في سياق التطوير المستمر لمنتجاتنا.

تم اختبار هذا الجهاز وفقًا لإرشادات CE الحالية ذات الصلة، مثل توجيهات التوافقية الكهرومغناطيسية والجهد المنخفض، وتم تصنيعه وفقًا لأحدث لوائح السلامة.

العربية

نظرة عامة على المكونات

1 الغطاء
2 خزان الرغوة
3 اللوح الساخن مع مفتاح الأمان
4 وحدةالمحرك/التسخين
5 كبل الطاقة
6 زر إعادة التسخين مع مؤشر ضوء أحمر
7 زر التبريد مع مؤشر ضوء أزرق
8 أداة التقليب لعمل رغوة الحليب
9 أداة التقليب لعمل المشروبات الساخنة بدون رغوة

الإعداد

- أزل الجهاز وجميع الملحقات المدرجة من الصندوق.
- لإزالة أية بقايا متبقية من عملية الإنتاج، قم بتنظيف جميع الملحقات قبل الاستخدام الأولي على النحو المبيَّن في فصل "التنظيف".
- ضع الجهاز على سطح ثابت ومستو وجاف

التوصيل الكهربائي

- تأكد من توافق جهد التيار الكهربي الذي تريد استخدامه مع جهد التيار للجهاز. يُرجى الرجوع إلى بطاقة المعدل للحصول على المواصفات المفصلة.
- يمكن لف الطول الزائد لكبل التوصيل في الجزء السفلي من وحدة المحرك/التسخين. قم بتوصيل سلك الطاقة بمأخذ مؤرض (إذا كان خزان الرغوة (2) غير مركب، تومض المؤشرات في كل من الزرين (6 و 7)).

تعليمات التشغيل

1. **فتح الغطاء (1):** اسحب الغطاء (1) لأعلى من خزان الرغوة (2).
2. **إدخال أداة التقليب:** في الجزء السفلي من الخزان (2) ترى محور أداة التقليب (8 أو 9). أدخل أداة التقليب (8 أو 9) على المحور وافحصها للتأكد من أنها يمكن أن تدور بحرية.
3. **ملء خزان الرغوة (2):** املأ الكمية المطلوبة من الحليب أو المشروب الساخن في خزان الرغوة (2). لاحظ علامات الحد الأدنى **"MIN"** و الحد الأقصى **"MAX"** المقابلة في خزان الرغوة (2) (العلامة **"MAX"** السفلية لعمل رغوة الحليب, العلامة **"MAX"** العلوية للمشروبات بدون رغوة).
4. **اختيار الوظائف:**

الوظيفة	الزر	أداة التقليب
عمل رغوة الحليب البارد	❄	أداة التقليب (8) لعمل الرغوة
عمل رغوة الحليب الساخن	)))	أداة التقليب (8) لعمل الرغوة
الحليب الدافئ أو الكاكاو (بدون رغوة)	)))	أداة التقليب (9) لعمل المشروبات الساخنة بدون رغوة

5. يضيء الزر المحدد بشكل مستمر أثناء تقليب أداة التقليب (8 أو 9) للمشروبات أو الرغاوي. بعد حوالي دقيقتين، يغلق الجهاز تلقائيا ويومض الزر المقابل حوالي 8 مرات.

ملاحظة: إذا كان قد تم رفع خزان الرغوة (2) من وحدة المحرك/التسخين (4)، تومض المؤشرات في الزرين (6 و 7).

إنهاء التشغيل وتفريغ خزان الرغوة (2)

- أطفئ الزر المضيء وافصل كبل الطاقة (6).
- انتظر حتى تتوقف أداة التقليب (8 أو 9) تماما.
- قم بإزالة خزان الرغوة (2) من وحدة المحرك/التسخين (4) وقم بصب محتوياتها في فنجان أو في القهوة.
- قم بتنظيف جميع المكونات التي تم استخدامها على النحو المشرح في فصل "التنظيف".

الوصفات

المشروبات الساخنة:

الكابتشينو

- استخدام أداة التقليب (8) لعمل رغوة حليب للكابتشينو وقم بإعداد حليب ساخن برغوة كما هو موضح في فصل "تعليمات التشغيل".
- املأ كوب الكابتشينو أولا بالاسبريسو ثم قم بإضافة رغوة الحليب. نوصي بنسبة 1/3 إسبرسو إلى 2/3 رغوة حليب.

ماكياتو لاتيه

- استخدام أداة التقليب (8) لعمل رغوة حليب لماكياتو لاتيه وقم بإعداد حليب ساخن برغوة كما هو موضح في فصل "تعليمات التشغيل".
- املأ كوب ماكياتو لاتيه بالحليب الدافئ ورغوة الحليب. ثم قم بإضافة الإسبريسو. نوصي بنسبة 2/3 حليب و 1/3 حليب برغوة وفنجان من الإسبرسو.

كافيه لاتيه

- استخدام أداة التقليب (8) لعمل رغوة حليب وحضر كمية صغيرة من الحليب الساخن كما هو موضح في فصل "تعليمات التشغيل".
- قم بتغطية الإسبرسو بمقدار الضعف في كوب كبير من الحليب الساخن مع القليل من الرغوة.

المشروبات الباردة:

كابتشينو فريدو

- استخدام أداة التقليب (8) لعمل رغوة حليب للكابتشينو فريدو وقم بإعداد حليب بارد برغوة كما هو موضح في فصل "تعليمات التشغيل".
- املأ كوب الكابتشينو أولا بالإسبريسو ثم قم بإضافة رغوة الحليب وحليب بارد. نوصي بنسبة 1/3 إسبرسو، 1/3 رغوة حليب و1/3 حليب.

⚠ **تحذير:** خطر الإصابة بحروق!

- أثناء الاستخدام، لا تلمس الأسطح الساخنة للجهاز. استخدم فقط المقابض أو الأزرار.

⚠ **تنبيه:**

- لا تغمر الجهاز في الماء للتنظيف. الرجاء مراجعة التعليمات الواردة في فصل "التنظيف".

- ينبغي استخدام الجهاز لأغراض التصنيع الغذائي فقط.
- الاستخدام غير السليم للجهاز قد يسبب الاصابة.
- يمكن أن يستخدم هذا الجهاز الأشخاص ذوي القدرات الجسمانية، الحسية أو العقلية، المنخفضة، أو الذين يفتقرون للخبرة والمعرفة، عند مراقبتهم أو إعطائهم تعليمات استخدام الجهاز بطريقة آمنة وعند إدراكهم المخاطر المتضمنة.
- يجب عدم استخدام هذا الجهاز بواسطة **الأطفال** الذين تتراوح أعمارهم بين 0 سنة و 8 سنوات.
- يمكن أن يستخدم **الأطفال** الذين يبلغ عمرهم 8 سنوات أو أكبر الجهاز مع الإشراف عليهم باستمرار.
- يجب أن يبقى الجهاز وكبل التوصيل بعيدا عن **الأطفال** الذين تقل أعمارهم عن 8 سنوات.
- يجب ألا يتم التنظيف و**صيانة المستخدم** للجهاز من قبل الأطفال.
- يجب عدم عبث **الأطفال** بالجهاز.
- يجب وضع أدوات الطهي في وضع مستقر باستخدام المقابض (إذا كانت متوفرة) لمنع انسكاب السوائل السائلة.
- لا تشغل الجهاز بمؤقت منفصل أو بنظام تحكم عن بُعد منفصل.
- هذا الجهاز مصمم ليُستخدم في المنزل وفي التطبيقات المماثلة مثل
  - مطبخ الموظفين بالمتاجر، والمكاتب وغيرها من الأماكن التجارية؛

الجهاز غير مصمم للاستخدام

- من قبل نزلاء الفنادق والاستراحات وغيرها من المنشآت السكنية؛
- في المناطق الزراعية;
- في أمكان المبيت والإفطار.

دليل التعليمات

شكرًا لك على شرائك منتجنا. نأمل في أن تستمتع كثيرا باستخدام الجهاز.

معنى الرموز الواردة بدليل التعليمات هذا

تم وضع علامات على هذه المعلومات الهامة خصيصا للحفاظ على سلامتك. من أجل تجنب وقوع الحوادث والأضرار التي تلحق بالجهاز، تأكد من اتباع هذه التعليمات:

⚠ **تحذير:**
يحذر من المخاطر الصحية ويشير إلى مخاطر الإصابة.

⚠ **تنبيه:**
التلف المحتمل للجهاز أو غيره من الأشياء.

ملاحظة: نصائح ومعلومات للمشغل.

ملاحظات عامة

قبل استخدام الجهاز، يجب أن تقرأ جيدًا دليل التعليمات هذا إلى جانب المحافظة عليه مع الاحتفاظ بشهادة الضمان وإيصال السداد والعلبة الأصلية إذا كان مُمكنًا ومعها التغليف الداخلي. إذا أعطيت هذا الجهاز لأشخاص آخرين، يُرجى إعطاؤهم أيضًا دليل التعليمات.

- استخدم الجهاز في الاستخدام الشخصي وللغرض المخصص فقط. لا تستخدم الجهاز في الأغراض التجارية.
- لا تستخدم الجهاز في الأماكن الخارجية. يُحفظ بعيدًا عن الحرارة، وضوء الشمس المباشر والرطوبة (لا يُغمر أبدًا في السوائل)، والحواف الحادة. لا تستخدم الجهاز ويديك مبتلتين. إذا أصاب الجهاز بللاً أو رطوبة، افصله عن الكهرباء فوراً.
- قم بإيقاف تشغيل الجهاز وافصله من المقبس (اسحب القابس وليس الكبل) عندما تقوم بتنظيف الجهاز أو في حالة عدم استخدام الجهاز أو كان الجهاز لا يعمل بشكل صحيح.
- **لا** تشغل الجهاز دون مراقبة. أوقف تشغيل الجهاز دومًا عند مغادرة الغرفة. افصل القابس من مصدر التيار.
- افحص الجهاز والكبل الرئيسي بشكل دوري للتأكد من عدم ظهور علامات التلف عليهما. لا تستخدم الجهاز إذا كان تالفًا.
- لا تستخدم سوى قطع الغيار الأصلية.
- لسلامة أطفالك، احفظ أي من عبوات التغليف (مثل الأكياس البلاستيكية والكرتون والبوليسترين وما إلى غير ذلك) بعيدًا عن متناول أيديهم.

⚠ **تحذير:**
لا تسمح للأطفال الصغار بالعبث بالرقاقة البلاستيكية. خطر **الاختناق!**

تعليمات السلامة الخاصة لهذا الجهاز

⚠ **تحذير:** خطر الإصابة!

- قبل استبدال أدوات التقليب التي تدور أثناء التشغيل، يجب إيقاف تشغيل الجهاز وفصله من منفذ التيار.
- لا تلمس الأجزاء المتحركة.
- قبل التشغيل، تأكد من أن إدخال أداة التقليب بشكل صحيح.
- افصل الجهاز دائمًا عن مصدر إمداد الطاقة عند تركه دون رقابة وقبل تجميعه، أو تفكيكه، أو تنظيفه.
- لا تُصلح الجهاز بنفسك، بل اتصل دائما بفني معتمد. لتجنب المخاطر، يجب استبدال الكبل الرئيسي ب كبل ملائم من خلال الشركة المُصنّعة أو خدمة العملاء لدينا أو أي أخصائي مؤهل آخر.
- احتفظ بالجهاز والأسلاك الخاصة به بعيدًا عن متناول الأطفال.

العربية

GARANTIEKARTE

warranty card • garantiekaart • carte de garantie • scheda di garanzia • tarjeta de garantía • cartão de garantia • garantikort • karta gwarancyjna • záruční list • kartica jamstva • carte de garanţie • Гаранционна карта • záručný list • garancijski list • garanciajegy • гарантійнийформуляр • Гарантийный талон • بطاقة ضمان

MS 3654

24 Monate Garantie gemäß Garantieerklärung • 24 months warranty according to warranty declaration • 24 maanden garantie volgens garantieverklaring • 24 mois de garantie selon la déclaration de garantie • 24 mesi di garanzia secondo la dichiarazione di garanzia • 24 meses de garantía de acuerdo con la declaración de garantía • 24 meses de garantia, de acordo com a declaração de garantia • 24 måneders garanti i henhold til garantibetingelsene • 24 miesiące gwarancji na podstawie oświadczenia gwarancyjnego • záruka 24 měsíců podle prohlášení o záruce • 24 mjesečno jamstvo u skladu s jamstvenom deklaracijom • 24 luni garanţie conform declaraţiei de garanţie • 24 месеца гаранция в съответствие с гаранционната декларация • 24-mesačná záruka podľa vyhlásenia o záruke • 24-mesečna garancija, skladno z garancijsko izjavo • 24 hónap garancia a garanciafeltételekben leírtak szerint • гарантія на 24 місяці відповідно заяві про гарантію • Гарантия 24 месяца согласно заявленным гарантийным правилам • ضمان لمدة 24 شهرًا وفقا لبيان الضمان

Kaufdatum, Händlerstempel, Unterschrift • date of purchase, dealer stamp, signature • aankoopdatum, dealerstempel, handtekening • date d'achat, tampon du concessionnaire, signature • data di acquisto, timbro del rivenditore, firma • fecha de compra, sello del distribuidor, firma • data de compra, carimbo do distribuidor, assinatura • kjøpsdato, forhandlerstempel, signatur • data zakupu, pieczęć sprzedawcy, podpis • datum zakoupení, razítko prodejce, podpis • datum kupovine, žig trgovca, potpis • data de achiziţie, ştampila furnizorului, semnătura • Дата на покупката, Печат на Продавача, Подпис • dátum nákupu, pečiatka obchodníka/predajcu, podpis • datum nakupa, žig trgovca, podpis • vásárlás dátuma, kereskedő bélyegzője, aláírás • дата придбання, печатка продавця, підпис • Дата приобретения, Штамп продавца, Подпись • تاريخ الشراء وختم الوكيل/البائع والتوقيع

CTC CLATRONIC® INTERNATIONAL GMBH

www.clatronic.com

CTC CLATRONIC® INTERNATIONAL GMBH

Internet: http://www.clatronic.de

Stand 07/2016

http://acctech.ru/cat/penovzbivateli/